수원컨벤션

COMMERCIAL KITCHEN SPECIFICATION

2019. 02

* 본 도면은 당사의 재산이므로, 당사의 동의없이 무단복사나 영업목적에 사용하지 못합니다.

SUN IL Since 1975
KITCHEN DESIGN & EQUIPMENT

수원컨벤션							
PLACEMENT	지상3층					DATE	2017. 02
ITEM	BKI-01	손세정대 / 센서식	SIZE	LENGTH	WIDTH	HEIGHT	Q'ty
		HAND SINK (ELECTRIC EYE)		370	480	850	1 EA
				HGS-S001			
NOTES							

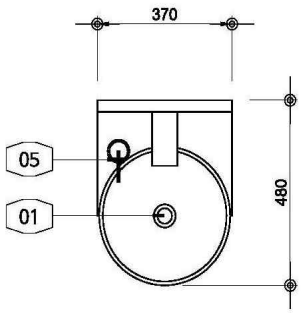

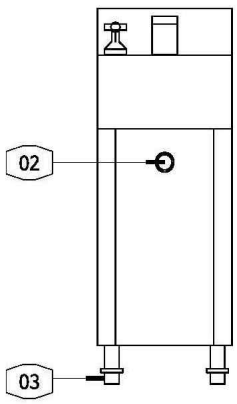

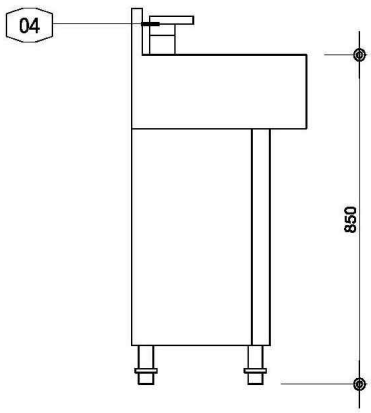

NO	DESCRIPTION	MATERIAL	TYPE	NO	DESCRIPTION	MATERIAL	TYPE
1	터치식	50A					
2	전면부						
3	조정발						
4	센서식						
5	물비누통						

수원컨벤션							
PLACEMENT	지상3층					DATE	2017. 02
ITEM	BKI-02	손소독기 (센서식)	SIZE	LENGTH	WIDTH	HEIGHT	Q'ty
		HAND STERILIZER					1 EA
				HGS-HC301			
NOTES							

NO	DESCRIPTION	MATERIAL	TYPE	NO	DESCRIPTION	MATERIAL	TYPE

수원컨벤션							
PLACEMENT	지상3층					DATE	2017. 02
ITEM	BKI-03	블랙파우더코티드스틸오픈호스릴	SIZE	LENGTH	WIDTH	HEIGHT	Q'ty
		BLACK POWDER COATED STEEL, OPEN HOSE REEL					1 EA
				T&S:5HR-232-12			
NOTES							

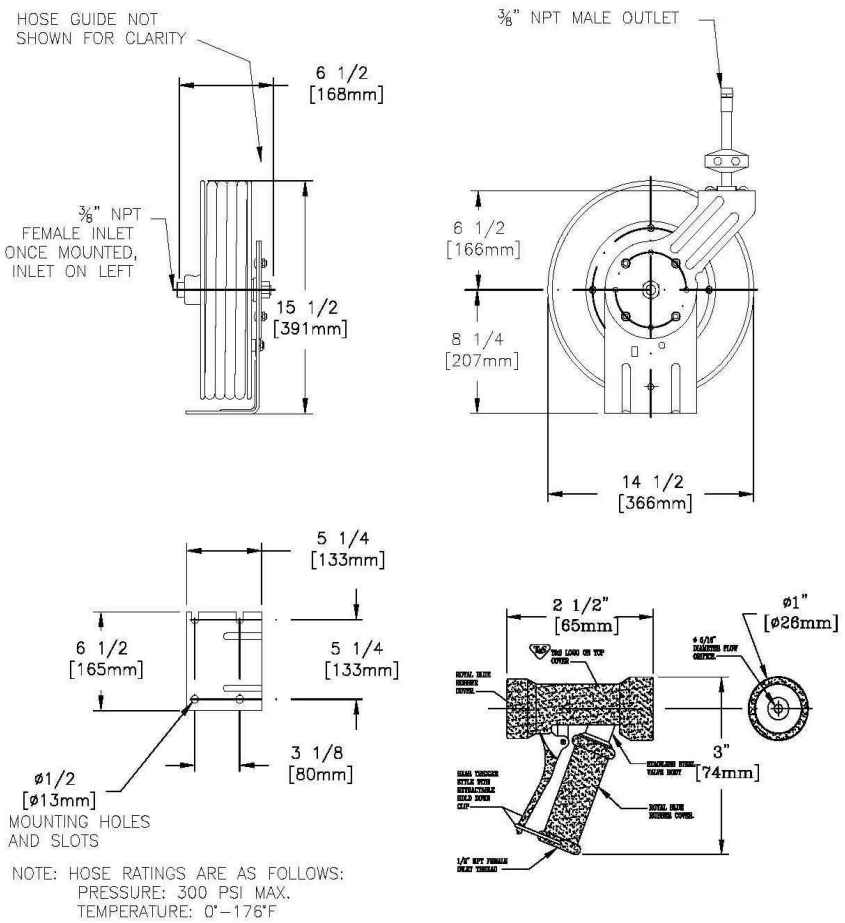

NO	DESCRIPTION	MATERIAL	TYPE	NO	DESCRIPTION	MATERIAL	TYPE

수원컨벤션							
PLACEMENT	지상3층					DATE	2017. 02
ITEM	BKI-04	작업대/하부선반	SIZE	LENGTH	WIDTH	HEIGHT	Q'ty
		WORK TABLE WITH SHELF		1500	750	850	2 EA
NOTES	뒷백제작						

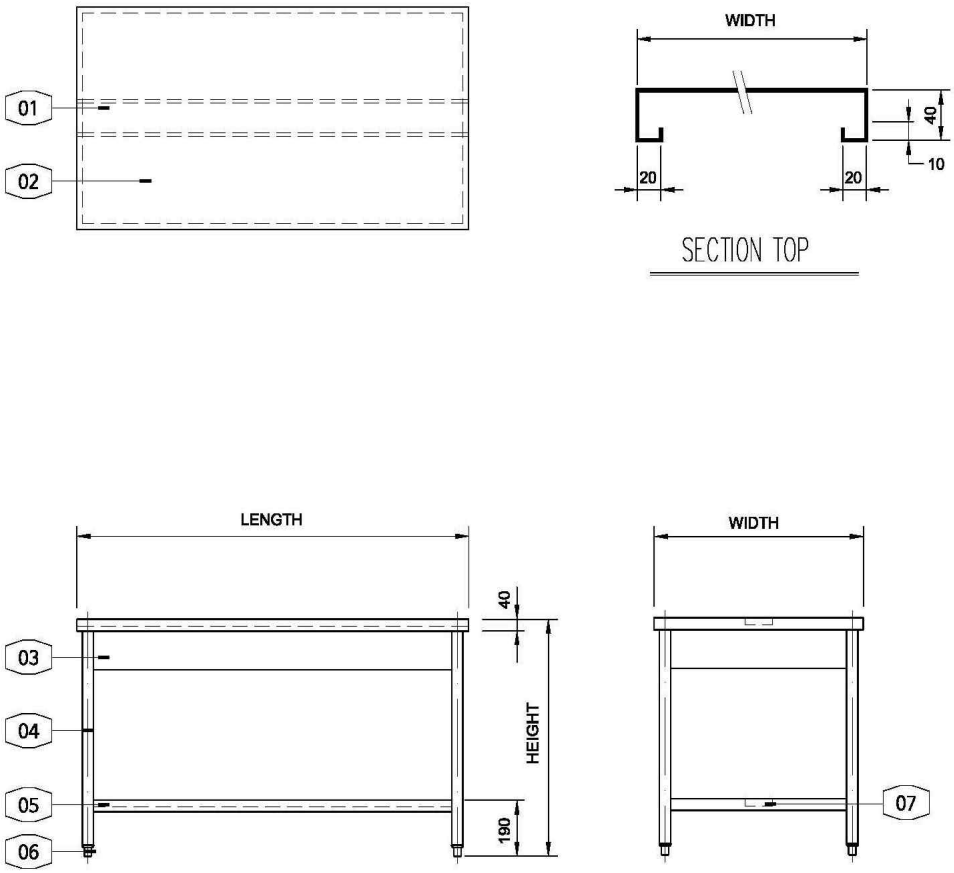

NO	DESCRIPTION	MATERIAL	TYPE	NO	DESCRIPTION	MATERIAL	TYPE
1	보강	STS-304	1.2 m/m	6	조정식다리		가공품
2	상판	STS-304	1.5 m/m	7	하부보강	STS-304	1.2 m/m
3	앞치마	STS-304	0.8 m/m				
4	다리	STS-304	1.2 m/m				
5	선반	STS-304	1.2 m/m				

수원컨벤션							
PLACEMENT	지상3층					DATE	2017. 02
ITEM	BKI-05	벽선반1단	SIZE	LENGTH	WIDTH	HEIGHT	Q'ty
		WALL MOUNTED SHELF 1-TIRE		1500	350	300	4 EA
NOTES							

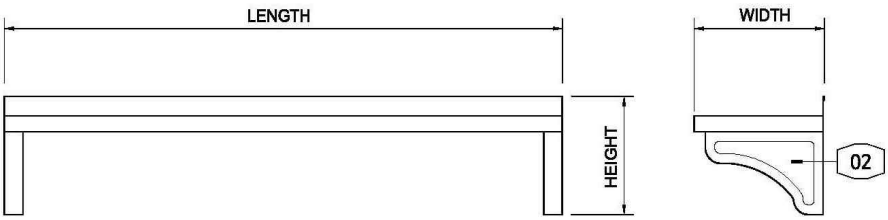

NO	DESCRIPTION	MATERIAL	TYPE	NO	DESCRIPTION	MATERIAL	TYPE
1	선반	STS-304	1.2 m/m				
2	브라켓	STS-304	1.5 m/m				

수원컨벤션							
PLACEMENT	지상3층					DATE	2017. 02
ITEM	BKI-06	1-조세정작업대/하부선반	SIZE	LENGTH	WIDTH	HEIGHT	Q'ty
		1-COMP'T WORK TOP WITH SHELF		1500	750	850	1 EA
NOTES	뒷백제작						

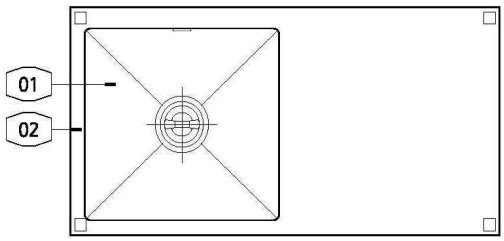

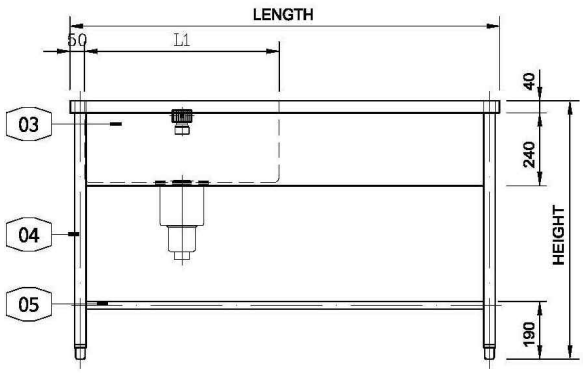

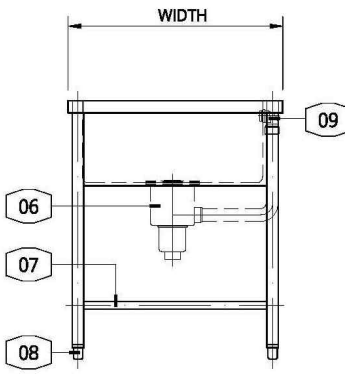

NO	DESCRIPTION	MATERIAL	TYPE	NO	DESCRIPTION	MATERIAL	TYPE
1	씽크	STS-304	1.5 m/m	6	대형드래인	P.V.C	
2	상판	STS-304	1.2 m/m	7	세로보강대	STS-304	1.2 m/m
3	앞치마	STS-304	0.8 m/m	8	조정식다리		
4	다리	STS-304	1.2 m/m	9	조정식다리		
5	가로보강대	STS-304	1.2 m/m				

수원컨벤션							
PLACEMENT	지상3층					DATE	2017. 02
ITEM	BKI-07	잔반통(걸름망)	SIZE	LENGTH	WIDTH	HEIGHT	Q'ty
		SOILED CART(FILTER)		⌀490		540	1 EA
NOTES							

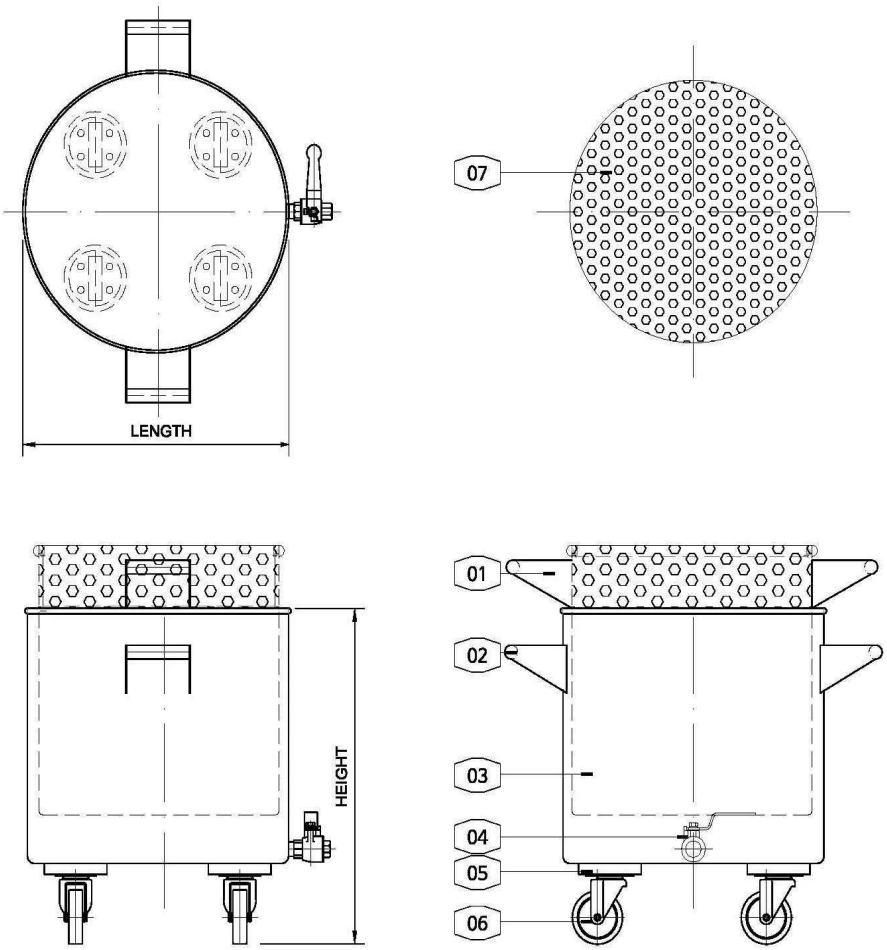

NO	DESCRIPTION	MATERIAL	TYPE	NO	DESCRIPTION	MATERIAL	TYPE
1	손잡이	STS-304	1.2 m/m	6	바퀴	URETHANE	⌀3"회전식
2	손잡이	STS-304	1.2 m/m	7	타공망	STS-304	0.8 m/m
3	몸체	STS-304	1.0 m/m				
4	볼밸브	BALL VALVE	20A				
5	바닥보강재	STS-304	1.2 m/m				

수원컨벤션

PLACEMENT	지상3층					DATE	2017. 02
ITEM	BKI-08	1-조세정대/하부선반	SIZE	LENGTH	WIDTH	HEIGHT	Q'ty
		1-SINK COMP'T WITH LOW SHELF		1500	750	850	2 EA
NOTES	뒷백제작						

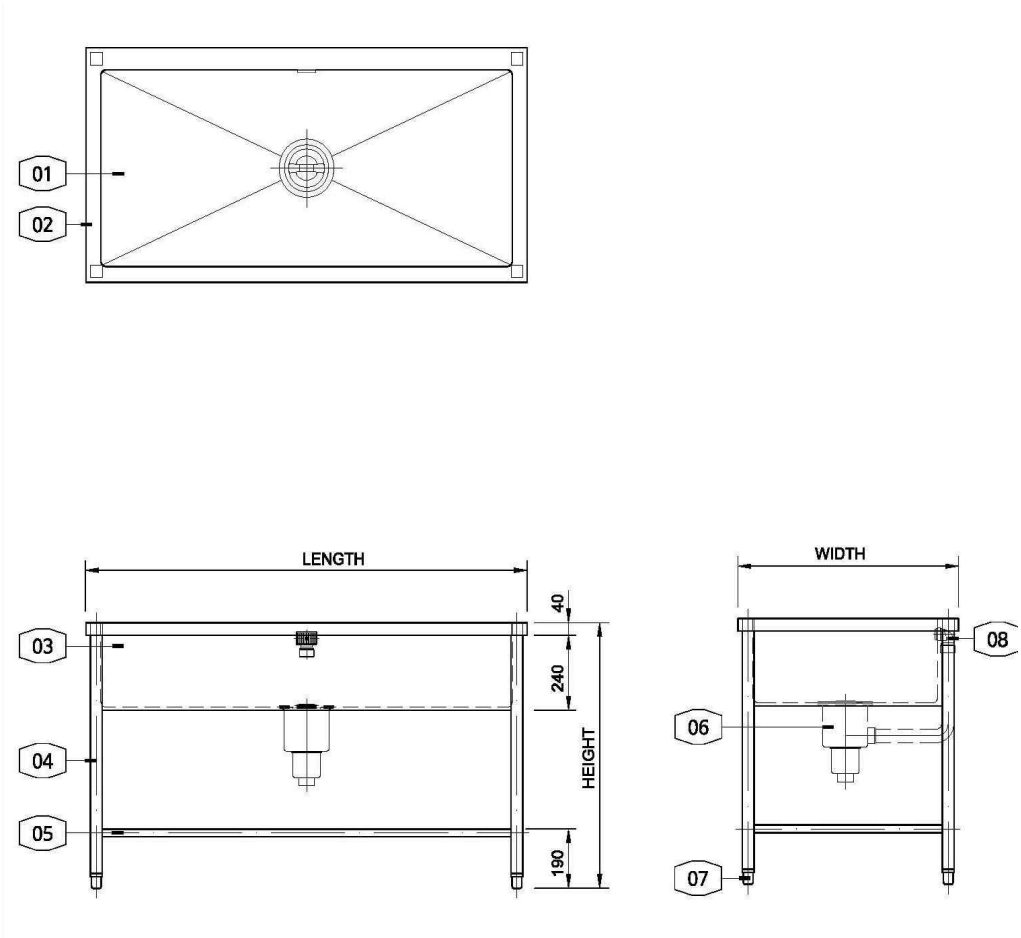

NO	DESCRIPTION	MATERIAL	TYPE	NO	DESCRIPTION	MATERIAL	TYPE
1	씽크	STS-304	1.2 m/m	6	대형드레인	P.V.C	
2	상판	STS-304	1.5 m/m	7	조정식다리		
3	앞치마	STS-304	0.8 m/m	8	넘침방지구	P.V.C	
4	다리	STS-304	1.2 m/m				
5	선반	STS-304	1.2 m/m				

수원컨벤션							
PLACEMENT	지상3층					DATE	2017. 02
ITEM	BKI-09	아이스머신/보관고(사각) 220KG/정수필터	SIZE	LENGTH	WIDTH	HEIGHT	Q'ty
		ICE MACHINE/BIN(CUBE) 220KG /WATER FILTER		762	800	1693	1 EA
				SOCTSMAN:MV456/BH550			
NOTES							

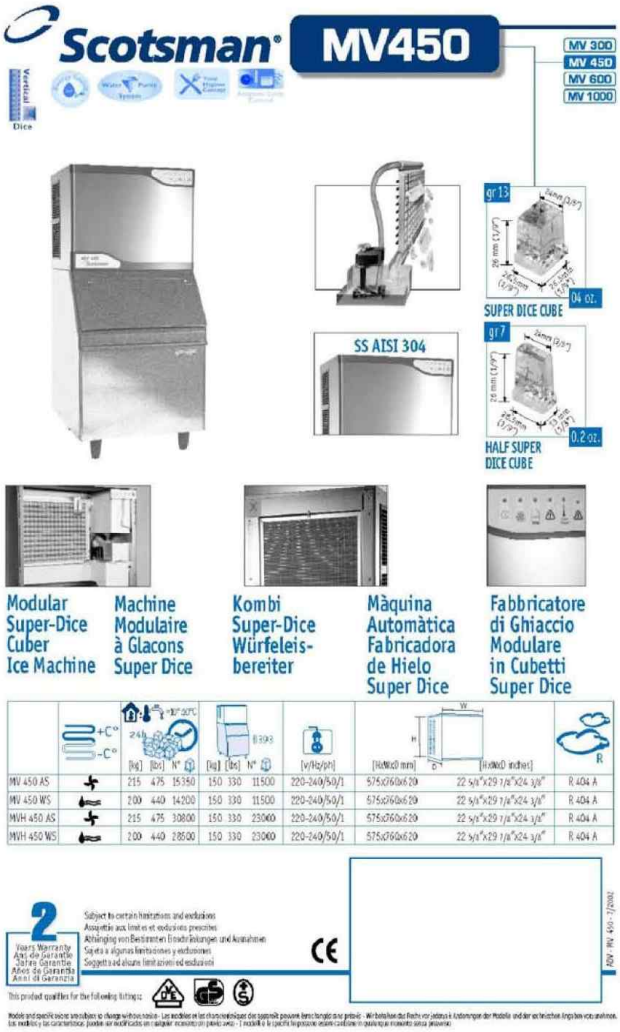

NO	DESCRIPTION	MATERIAL	TYPE	NO	DESCRIPTION	MATERIAL	TYPE

수원컨벤션							
PLACEMENT	지상3층					DATE	2017. 02
ITEM	BKI-09	아이스머신/보관고(사각) 220KG/정수필터	SIZE	LENGTH	WIDTH	HEIGHT	Q'ty
		ICE MACHINE/BIN(CUBE) 220KG /WATER FILTER		762	800	1693	1 EA
				SOCTSMAN:MV456/BH550			
NOTES							

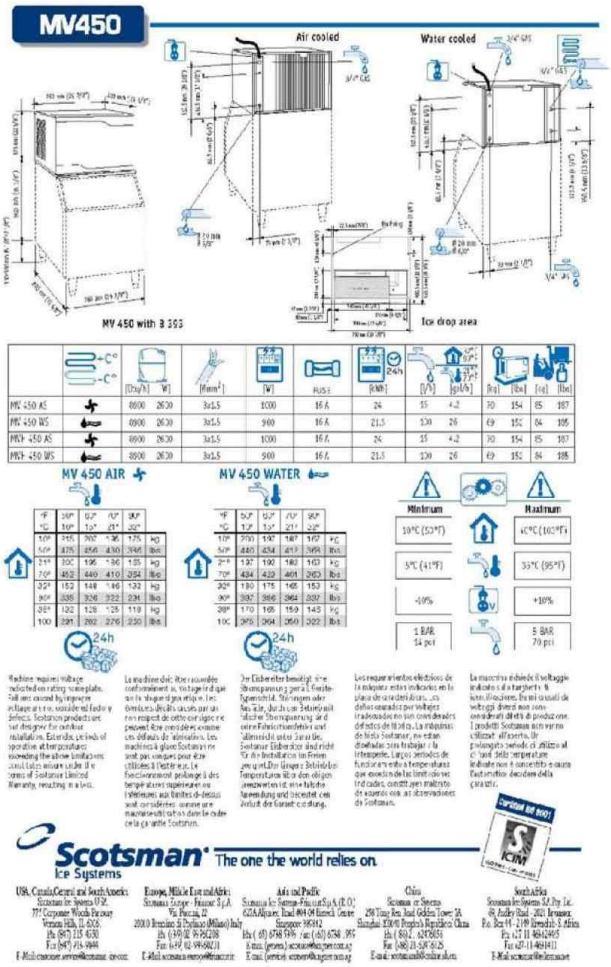

NO	DESCRIPTION	MATERIAL	TYPE	NO	DESCRIPTION	MATERIAL	TYPE

수원컨벤션							
PLACEMENT	지상3층					DATE	2017. 02
ITEM	BKI-10	정수필터(대용량)	SIZE	LENGTH	WIDTH	HEIGHT	Q'ty
		WATER FILTER(TWIN)					1 EA
				EVERPURE:TWIN			
NOTES							

* 1/2 MICRON 프리코트 필터
* 스케일 억제 기능
* i2000² 카트리지
* Micro-Pure Ⅱ Filtration Media
* 물 여,닫음 밸브 장착
* outlet 압력 게이지 헤드 방식
* 1일 750lbs.(340 kg) 육면체 각얼음
* 1일 1,500lbs.(680kg) 조각얼음
* 분당 정수량 : 6.3ℓ
* 필터용량 : 34,000ℓ

NO	DESCRIPTION	MATERIAL	TYPE	NO	DESCRIPTION	MATERIAL	TYPE

수원컨벤션							
PLACEMENT	지상3층					DATE	2017. 02
ITEM	BKI-11	조립형STS팬랙1500 4단	SIZE	LENGTH	WIDTH	HEIGHT	Q'ty
		EASY INSTALL STS POT & PAN RACK 4-TIRE		1500	700	1800	1 EA
NOTES							

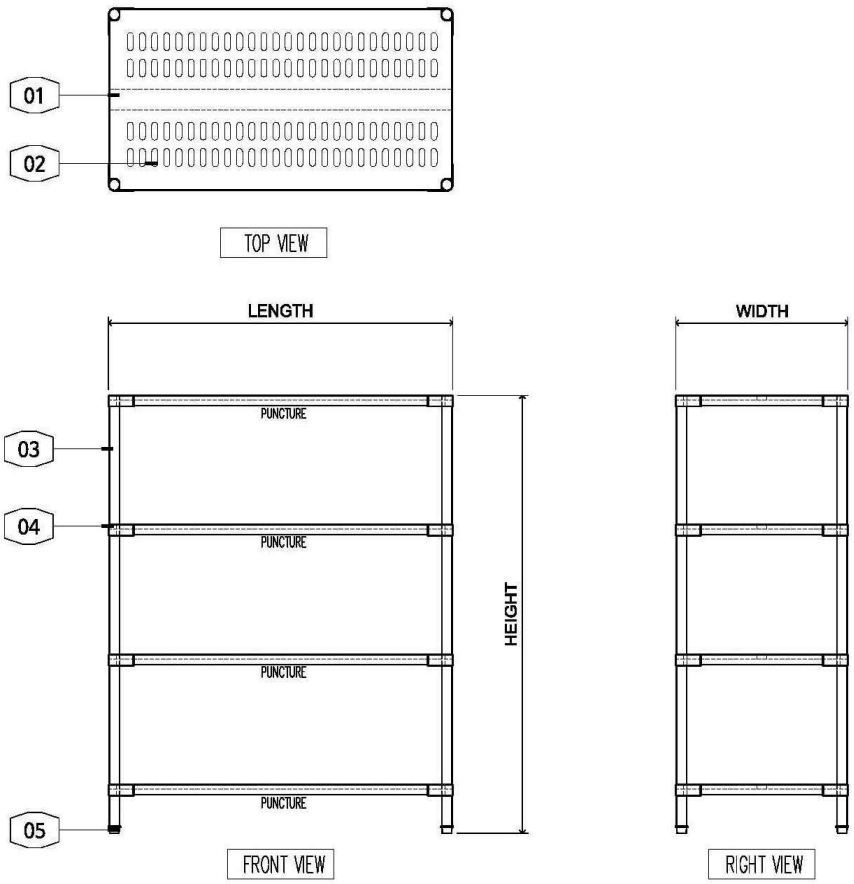

NO	DESCRIPTION	MATERIAL	TYPE	NO	DESCRIPTION	MATERIAL	TYPE
1	선반프레임	STS-304	1.5 m/m	6	고정핀	ABS	
2	타공선반	STS-304	1.5 m/m				
3	선반다리	STS-304	1.2 m/m				
4	선반지지대	아연 + 크롬코팅	다이캐스팅				
5	조정식다리	가공품					

수원컨벤션

PLACEMENT	지상3층					DATE	2017. 02
ITEM	BKI-12	냉장고	SIZE	LENGTH	WIDTH	HEIGHT	Q'ty
		REFRIGIRATOR		1260	800	1830	1 EA
				SAMSUNG:CRF-1140			
NOTES							

제품의 특징

- 냉장 전용
- 마이콤 자동온도조절 장치
- 압축기 안전장치+자기진단 기능
- 간냉식 냉각
- 위생적인 내장형 냉각기(POS방식)
- 스테인레스
- 사용 간편한 높낮이 조절선반
- 이동용 바퀴
- 수납용 병 꽂이
- 초절전 저소음 설계

제품 사양

외형치수(가로X깊이X높이)	1,260X800X1,830
온도조절	냉장 : +7°c 에서 -3°c
유효내용적	1,081L

초강력 냉동 기능

신속하고 강력하게 냉동시켜주므로 영양손실이 없고 신선한 자연상태 그대로 장기간 보관이 가능합니다.

자동문(DOOR) 닫힘 기능

문(DOOR) 열림으로 인한 냉기 누설 방지를 위한 구조로 설계하였습니다.

마이콤 디지털 냉각

마이콤 온도조절방식을 채용, 가장 이상적인 고내온도를 유지해주고 불필요한 전력소모까지 막아주므로 전기료 부담이 적습니다.

편리한 손잡이

업소용냉장고는 손잡이의 사용빈도가 높은 만큼 인체공학적으로 설계하였습니다.

NO	DESCRIPTION	MATERIAL	TYPE	NO	DESCRIPTION	MATERIAL	TYPE

수원컨벤션

PLACEMENT	지상3층					DATE	2017. 02
ITEM	BKI-13	냉동고	SIZE	LENGTH	WIDTH	HEIGHT	Q'ty
		FREEZER		1260	800	1830	1 EA
				SAMSUNG:CFF-1144			
NOTES							

제품의 특징

- 냉동 전용
- 마이콤 자동온도조절 장치
- 압축기 안전장치+자기진단 기능
- 간냉식 냉각
- 위생적인 내장형 냉각기(POS방식)
- 스테인레스
- 사용 간편한 높낮이 조절선반
- 이동용 바퀴
- 수납용 병 꽂이
- 초절전 저소음 설계

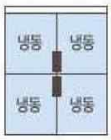

제품 사양

외형치수(가로X깊이X높이)	1,260X800X1,830
온도조절	냉동 : -3℃ 에서 -24℃
유효내용적	1,053L

NO	DESCRIPTION	MATERIAL	TYPE	NO	DESCRIPTION	MATERIAL	TYPE

수원컨벤션							
PLACEMENT	지상3층					DATE	2017. 02
ITEM	BKI-14	조립형STS팬랙1500 3단	SIZE	LENGTH	WIDTH	HEIGHT	Q'ty
		EASY INSTALL STS POT & PAN RACK 3-TIRE		1500	600	1600	3 EA
NOTES							

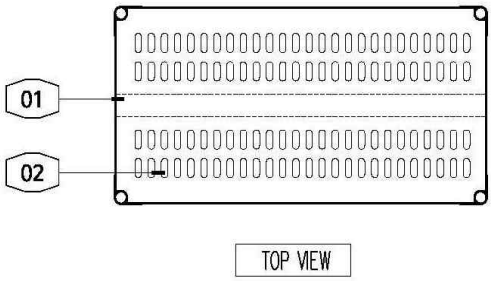

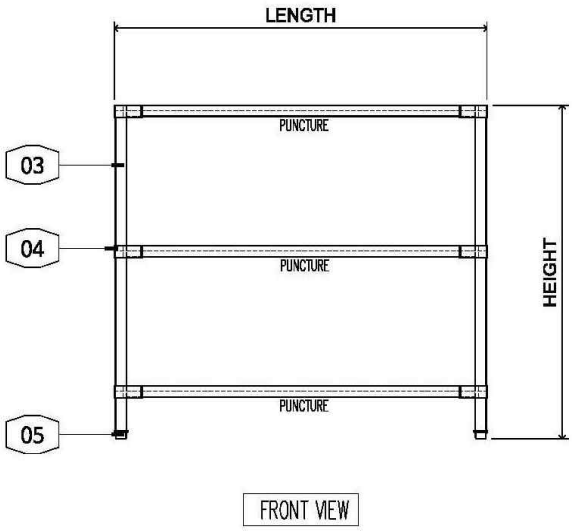

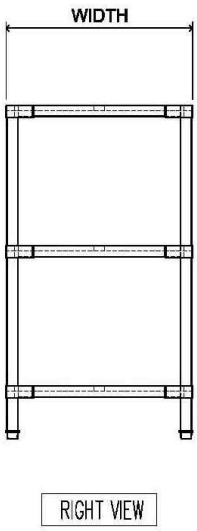

NO	DESCRIPTION	MATERIAL	TYPE	NO	DESCRIPTION	MATERIAL	TYPE
1	선반프레임	STS-304	1.5 m/m	6	고정핀	ABS	
2	타공선반	STS-304	1.5 m/m				
3	선반다리	STS-304	1.2 m/m				
4	선반지지대	아연 + 크롬코팅	다이캐스팅				
5	조정식다리	가공품					

수원컨벤션							
PLACEMENT	지상3층					DATE	2017. 02
ITEM	BKI-15	곡류받침대	SIZE	LENGTH	WIDTH	HEIGHT	Q'ty
		PLASTIC PALLET		1100	1100	140	2 EA
NOTES							

30mm 들어간 고무팩킹

타회사 제품에 비해 고무팩킹이 깊이 박혀있어 빠질 염려가 전혀 없으므로 운반 및 수송시 훨씬 안전합니다.

비접착(One-Shot) 몰딩

접착부분이 없어 지게차 운반시 에도 깨질 염려가 전혀 없는 경제적이고, 내구성 강한 설계로 제작되었습니다.
안전성 또한 우수합니다.

엠보싱 처리된 상판그릴

제품을 쌓아올리는 파렛트상판 부분의 표면을 미끄러지지 않도록 엠보싱 처리하여 작업 및 운반이 용이하며 안전성 또한 우수합니다.

세로 접착 몰딩

타회사 제품이 가로접착 방식으로 지게차 운반시 깨지기 쉬운 단점을 세로접착 방식으로 개선하여 깨질 염려가 없고 내구성 또한 탁월합니다.

NO	DESCRIPTION	MATERIAL	TYPE	NO	DESCRIPTION	MATERIAL	TYPE

수원컨벤션							
PLACEMENT	지상3층					DATE	2017. 02
ITEM	BKI-16	엘형운반차	SIZE	LENGTH	WIDTH	HEIGHT	Q'ty
		L-TYPE CART		900	600	850	2 EA
NOTES							

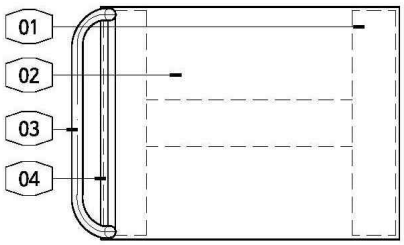

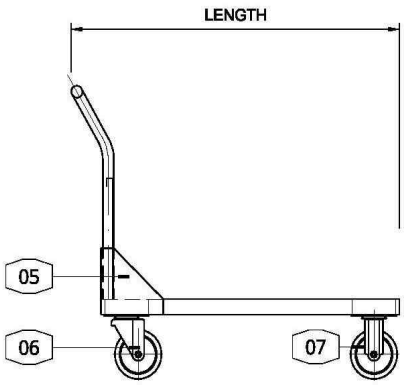

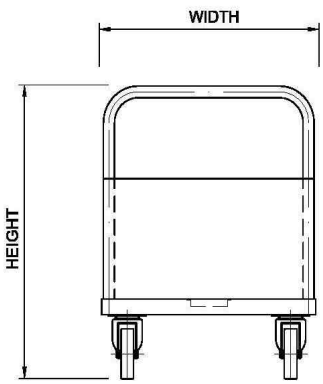

NO	DESCRIPTION	MATERIAL	TYPE	NO	DESCRIPTION	MATERIAL	TYPE
1	세로보강대	STS-304	1.5 m/m	6	회전바퀴	RUBBER	⌀6"(FREE)
2	상판	STS-304	1.5 m/m	7	고정바퀴	RUBBER	⌀6"(FIX)
3	손잡이	STS-304	1.2 m/m				
4	뒷판	STS-304	1.5 m/m				
5	후레임브라켓	STS-304	3.0 m/m				

수원컨벤션							
PLACEMENT	지상3층					DATE	2017. 02
ITEM	BKI-17	조립식냉장실(슬라이딩도어)/에어커튼	SIZE	LENGTH	WIDTH	HEIGHT	Q'ty
		GENERAL PRE-FAB CHILLER(SLIDING DOOR)/AIR CURTAIN		4700	2850	3000	1 SET
				SLIDING DOOR			
NOTES	재질 : 내외부 SUS , 밀폐형						

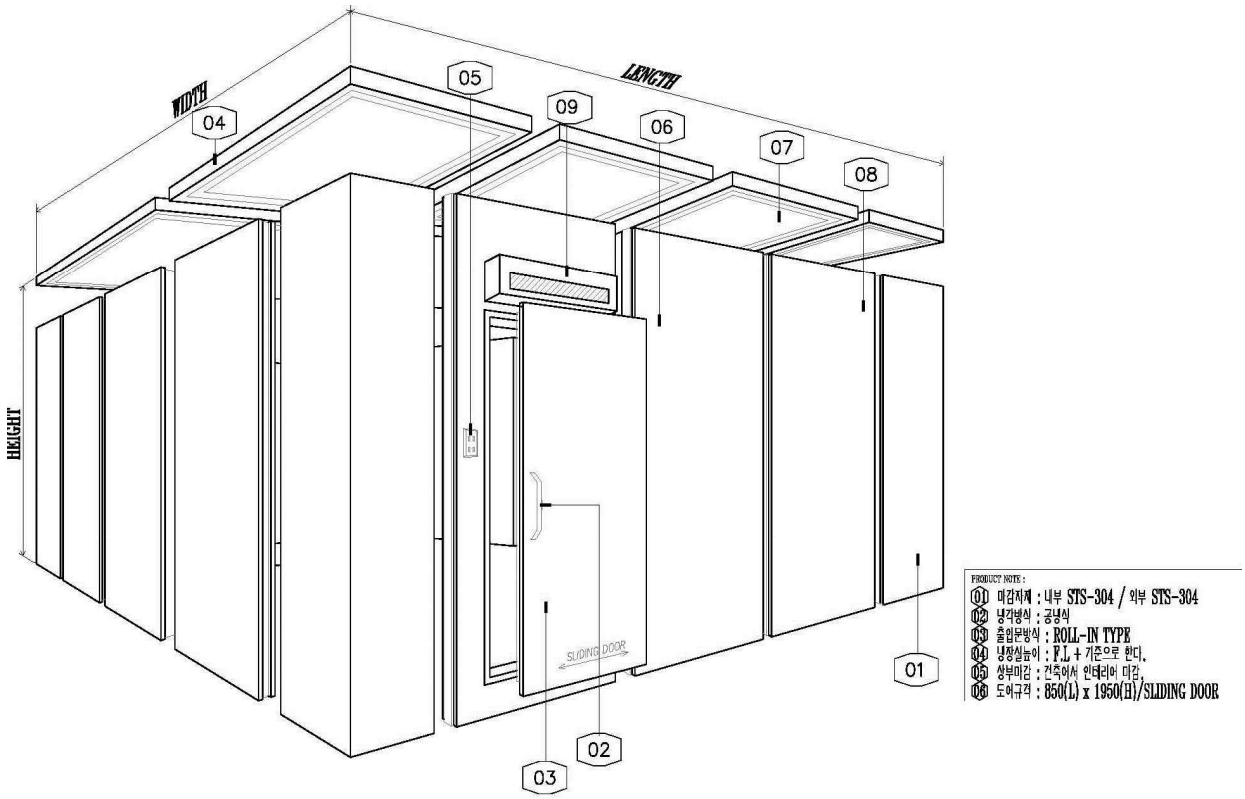

NO	DESCRIPTION	MATERIAL	TYPE	NO	DESCRIPTION	MATERIAL	TYPE
1	INSULATION	URETHANE	100 m/m	6	PACKING	RUBBER	
2	DOOR CATCH	ZDC		7	INSIDE SHEET	STS-304	
3	DOOR	STS-304		8	OUTSIDE SHEET	STS-304	
4	CEILING BOARD	STS-304		9	AIR CURTAIN		1P 220V
5	LIGHT SWITCH						

수원컨벤션

PLACEMENT	지상3층					DATE	2017. 02
ITEM	BKI-17	조립식냉장실(슬라이딩도어)/에어커튼	SIZE	LENGTH	WIDTH	HEIGHT	Q'ty
		GENERAL PRE-FAB CHILLER(SLIDING DOOR)/AIR CURTAIN		4700	2850	3000	1 EA
				SLIDING DOOR			
NOTES	재질 : 내외부 SUS , 밀폐형						

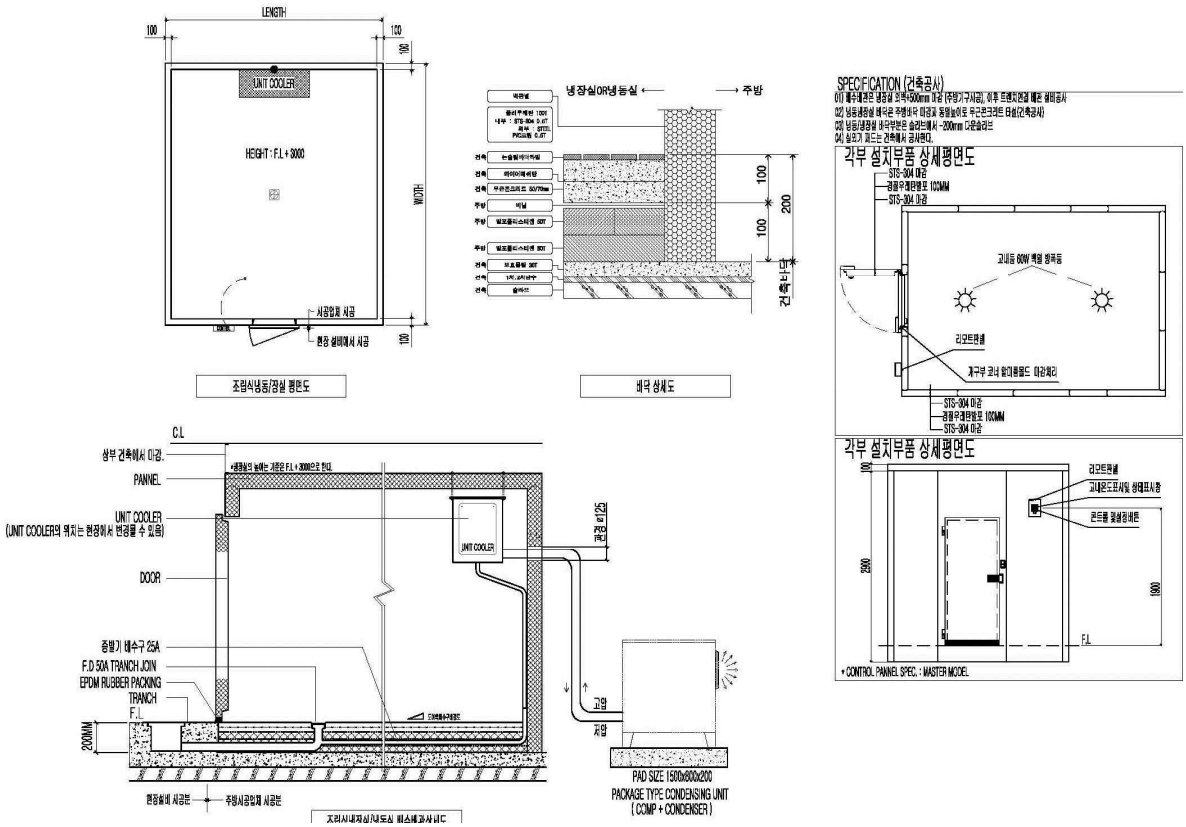

NO	DESCRIPTION	MATERIAL	TYPE	NO	DESCRIPTION	MATERIAL	TYPE
1	INSULATION	URETHANE	100 m/m	6	PACKING	RUBBER	
2	DOOR CATCH	ZDC		7	INSIDE SHEET	STS-304	
3	DOOR	STS-304		8	OUTSIDE SHEET	STS-304	
4	CEILING BOARD	STS-304		9	AIR CURTAIN		1P 220V
5	LIGHT SWITCH						

수원컨벤션							
PLACEMENT	지상3층					DATE	2017. 02
ITEM	BKI-18	조립식냉동실(슬라이딩도어)/에어커튼	SIZE	LENGTH	WIDTH	HEIGHT	Q'ty
		GENERAL PRE-FAB FREEZER(SLIDING DOOR)/AIR CURTAIN		4700	2550	3000	1 SET
				SLIDING DOOR			
NOTES	재질 : 내외부 SUS , 밀폐형						

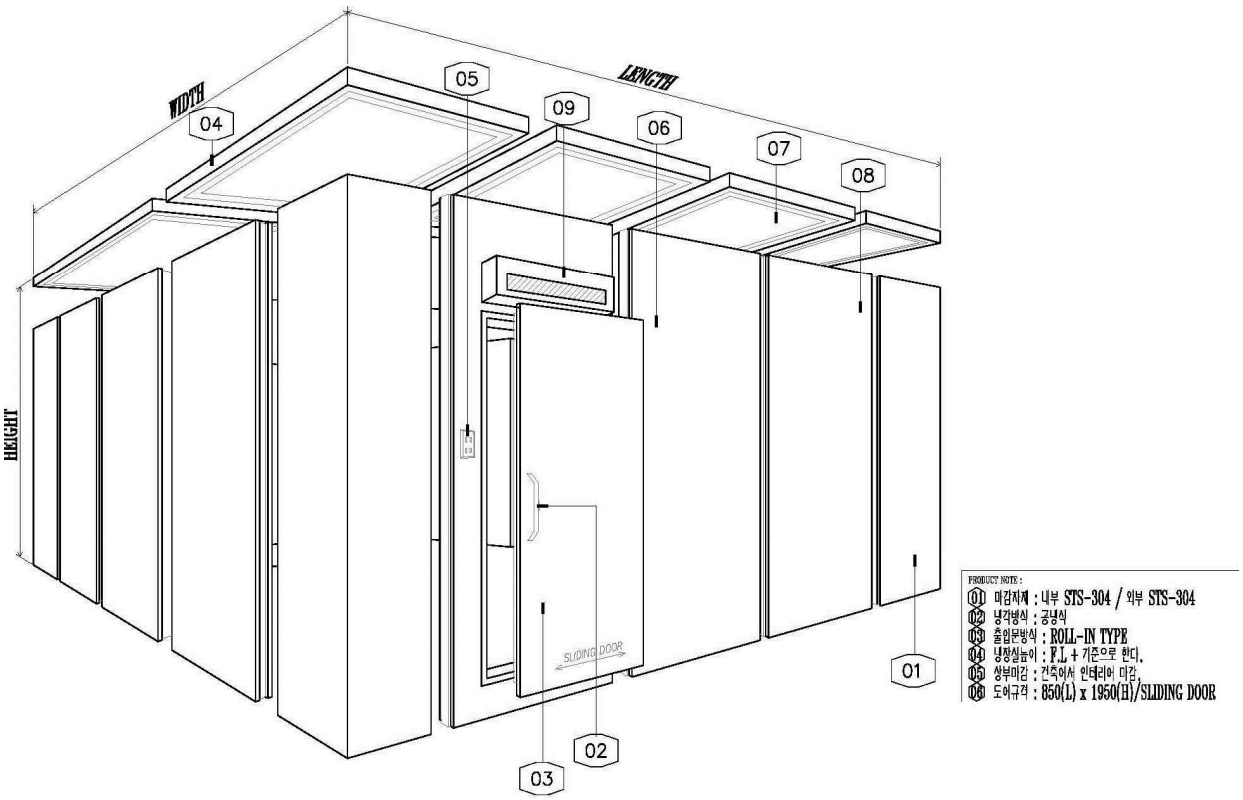

NO	DESCRIPTION	MATERIAL	TYPE	NO	DESCRIPTION	MATERIAL	TYPE
1	INSULATION	URETHANE	100 m?m	6	PACKING	RUBBER	
2	DOOR CATCH	ZDC		7	INSIDE SHEET	STS-304	
3	DOOR	STS-304		8	OUTSIDE SHEET	STS-304	
4	CEILING BOARD	STS-304		9	AIR CURTAIN		1P 220V
5	LIGHT SWITCH						

수원컨벤션

PLACEMENT	지상3층					DATE	2017. 02
ITEM	BKI-18	조립식냉동실(슬라이딩도어)/에어커튼	SIZE	LENGTH	WIDTH	HEIGHT	Q'ty
		GENERAL PRE-FAB FREEZER(SLIDING DOOR)/AIR CURTAIN		4700	2550	3000	1 EA
				SLIDING DOOR			
NOTES	재질 : 내외부 SUS , 밀폐형						

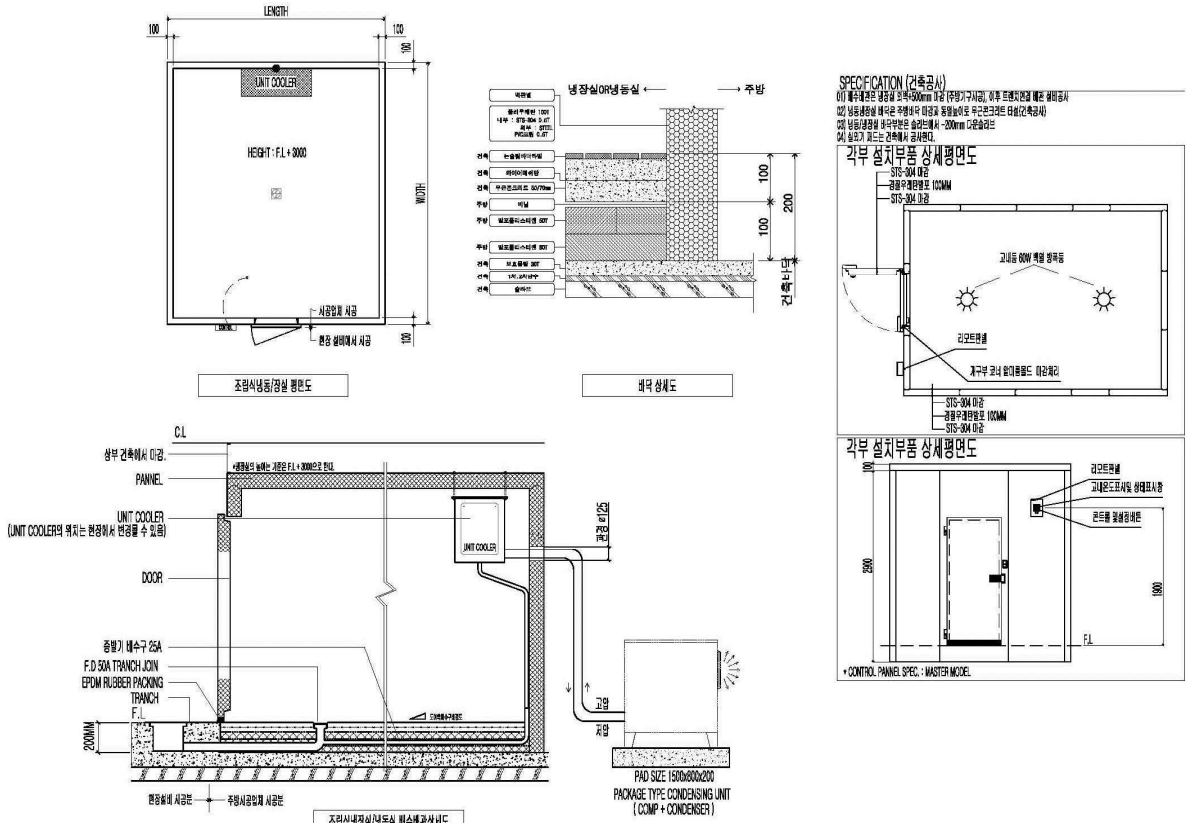

NO	DESCRIPTION	MATERIAL	TYPE	NO	DESCRIPTION	MATERIAL	TYPE
1	INSULATION	URETHANE	100 m?m	6	PACKING	RUBBER	
2	DOOR CATCH	ZDC		7	INSIDE SHEET	STS-304	
3	DOOR	STS-304		8	OUTSIDE SHEET	STS-304	
4	CEILING BOARD	STS-304		9	AIR CURTAIN		1P 220V
5	LIGHT SWITCH						

수원컨벤션							
PLACEMENT	지상3층					DATE	2017. 02
ITEM	BKI-19	조립식냉장실(슬라이딩도어)/에어커튼	SIZE	LENGTH	WIDTH	HEIGHT	Q'ty
		GENERAL PRE-FAB CHILLER(SLIDING DOOR)/AIR CURTAIN(STOCK)		4700	4150	3000	1 SET
				SLIDING DOOR			
NOTES	재질 : 내외부 SUS , 밀폐형						

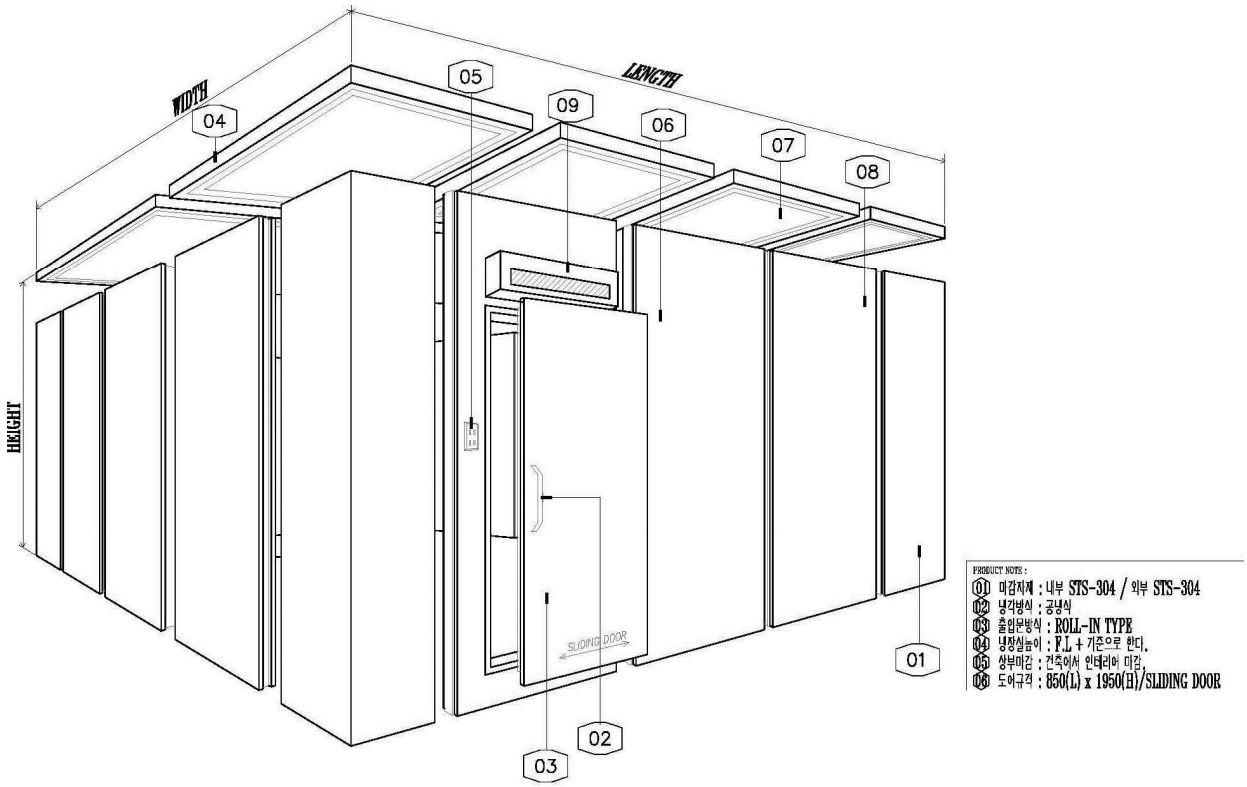

NO	DESCRIPTION	MATERIAL	TYPE	NO	DESCRIPTION	MATERIAL	TYPE
1	INSULATION	URETHANE	100 m/m	6	PACKING	RUBBER	
2	DOOR CATCH	ZDC		7	INSIDE SHEET	STS-304	
3	DOOR	STS-304		8	OUTSIDE SHEET	STS-304	
4	CEILING BOARD	STS-304		9	AIR CURTAIN		1P 220V
5	LIGHT SWITCH						

수원컨벤션

PLACEMENT	지상3층					DATE	2017. 02
ITEM	BKI-19	조립식냉장실(슬라이딩도어)/에어커튼	SIZE	LENGTH	WIDTH	HEIGHT	Q'ty
		GENERAL PRE-FAB CHILLER(SLIDING DOOR)/AIR CURTAIN(STOCK)		4700	4150	3000	1 EA
				SLIDING DOOR			
NOTES	재질 : 내외부 SUS , 밀폐형						

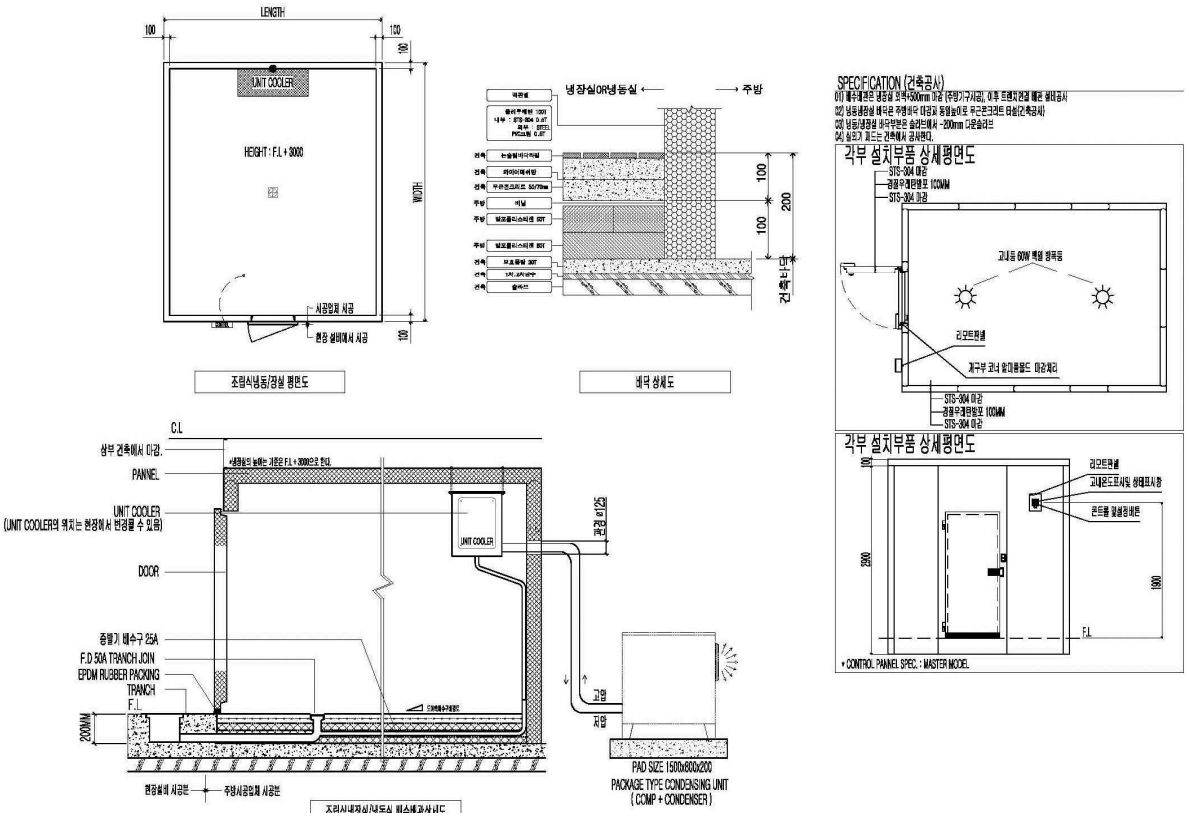

NO	DESCRIPTION	MATERIAL	TYPE	NO	DESCRIPTION	MATERIAL	TYPE
1	INSULATION	URETHANE	100 m/m	6	PACKING	RUBBER	
2	DOOR CATCH	ZDC		7	INSIDE SHEET	STS-304	
3	DOOR	STS-304		8	OUTSIDE SHEET	STS-304	
4	CEILING BOARD	STS-304		9	AIR CURTAIN		1P 220V
5	LIGHT SWITCH						

수원컨벤션

PLACEMENT	지상3층					DATE	2017. 02
ITEM	BKI-20	조립식냉장실(슬라이딩도어)/에어커튼	SIZE	LENGTH	WIDTH	HEIGHT	Q'ty
		GENERAL PRE-FAB CHILLER(SLIDING DOOR)/AIR CURTAIN		4700	2750	3000	1 SET
				SLIDING DOOR			
NOTES	재질 : 내외부 SUS , 밀폐형						

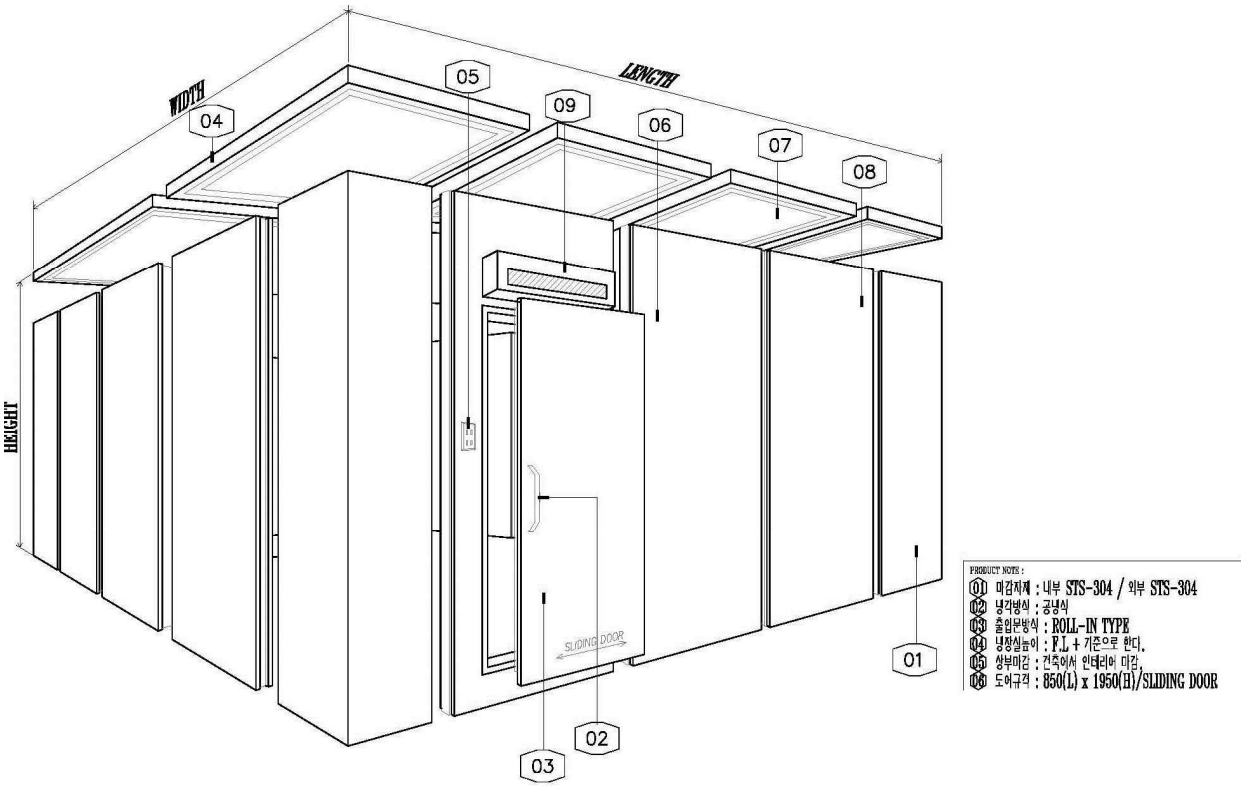

NO	DESCRIPTION	MATERIAL	TYPE	NO	DESCRIPTION	MATERIAL	TYPE
1	INSULATION	URETHANE	100 m/m	6	PACKING	RUBBER	
2	DOOR CATCH	ZDC		7	INSIDE SHEET	STS-304	
3	DOOR	STS-304		8	OUTSIDE SHEET	STS-304	
4	CEILING BOARD	STS-304		9	AIR CURTAIN		1P 220V
5	LIGHT SWITCH						

수원컨벤션

PLACEMENT	지상3층					DATE	2017. 02
ITEM	BKI-20	조립식냉장실(슬라이딩도어)/에어커튼	SIZE	LENGTH	WIDTH	HEIGHT	Q'ty
		GENERAL PRE-FAB CHILLER(SLIDING DOOR)/AIR CURTAIN		4700	2750	3000	1 EA
				SLIDING DOOR			
NOTES	재질 : 내외부 SUS , 밀폐형						

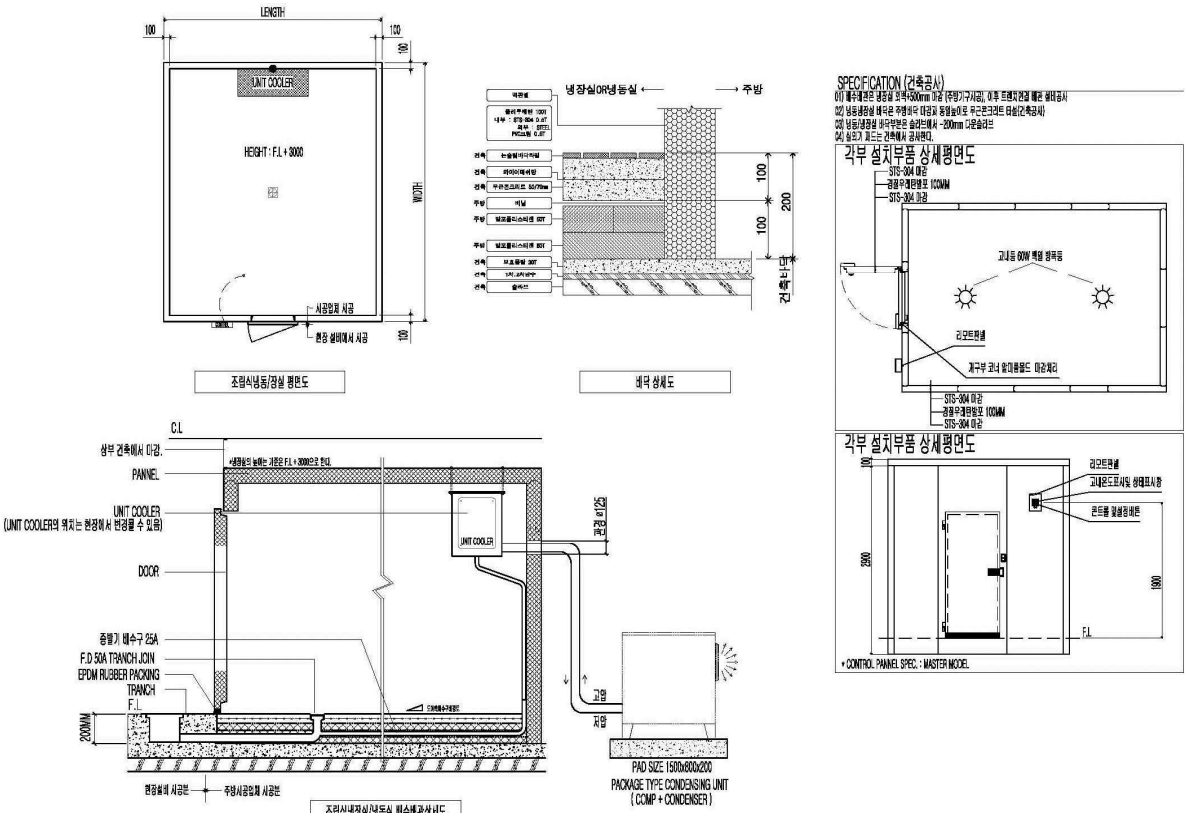

NO	DESCRIPTION	MATERIAL	TYPE	NO	DESCRIPTION	MATERIAL	TYPE
1	INSULATION	URETHANE	100 m/m	6	PACKING	RUBBER	
2	DOOR CATCH	ZDC		7	INSIDE SHEET	STS-304	
3	DOOR	STS-304		8	OUTSIDE SHEET	STS-304	
4	CEILING BOARD	STS-304		9	AIR CURTAIN		1P 220V
5	LIGHT SWITCH						

수원컨벤션							
PLACEMENT	지상3층					DATE	2017. 02
ITEM	BKI-21	조립식폴리선반 1220MM 3-TIRE	SIZE	LENGTH	WIDTH	HEIGHT	Q'ty
		EASY INSTALL POLY SHELBING 1220MM 3-TIRE		1220	610	1600	4 EA
				NERKO:1220(3)			
NOTES							

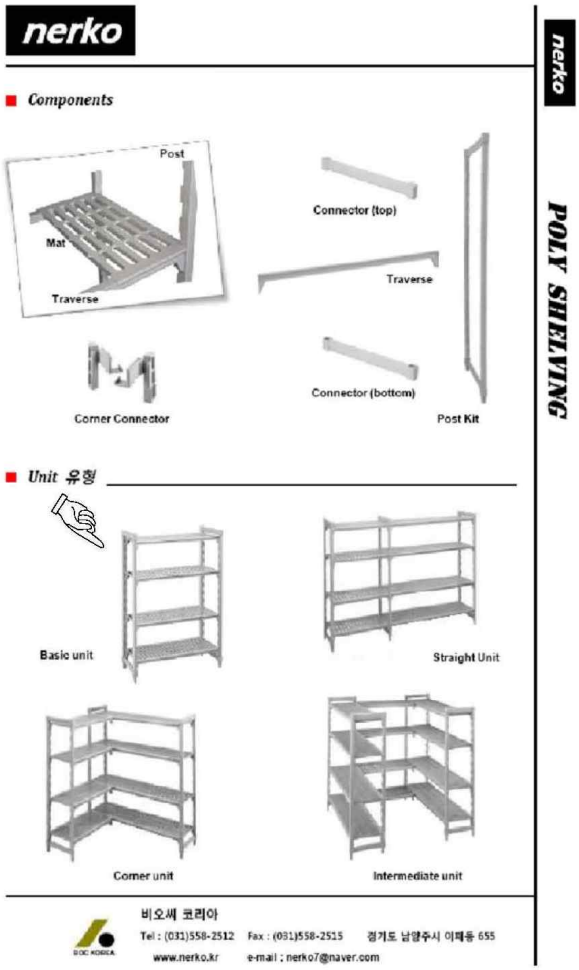

NO	DESCRIPTION	MATERIAL	TYPE	NO	DESCRIPTION	MATERIAL	TYPE

수원컨벤션							
PLACEMENT	지상3층					DATE	2017. 02
ITEM	BKI-22	조립식폴리선반 1525MM 3-TIRE	SIZE	LENGTH	WIDTH	HEIGHT	Q'ty
		EASY INSTALL POLY SHELBING 1525MM 3-TIRE		1525	610	1600	6 EA
				NERKO:1525(3)			
NOTES							

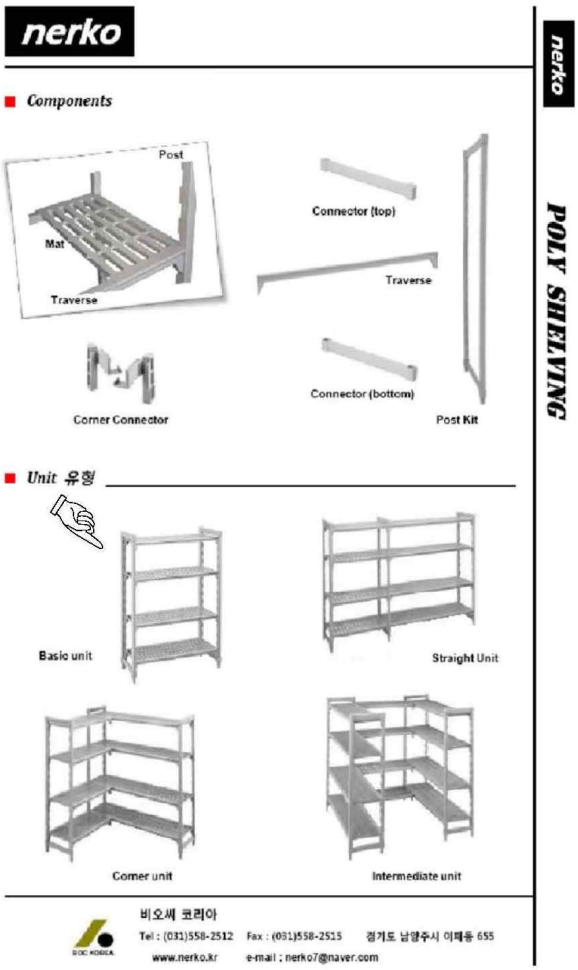

NO	DESCRIPTION	MATERIAL	TYPE	NO	DESCRIPTION	MATERIAL	TYPE

수원컨벤션							
PLACEMENT	지상3층					DATE	2017. 02
ITEM	BKI-23	쉬팬트롤리 15단	SIZE	LENGTH	WIDTH	HEIGHT	Q'ty
		TRAY RACK CART -15		530	720	1800	5 EA
				WOOJIN:41203			
NOTES							

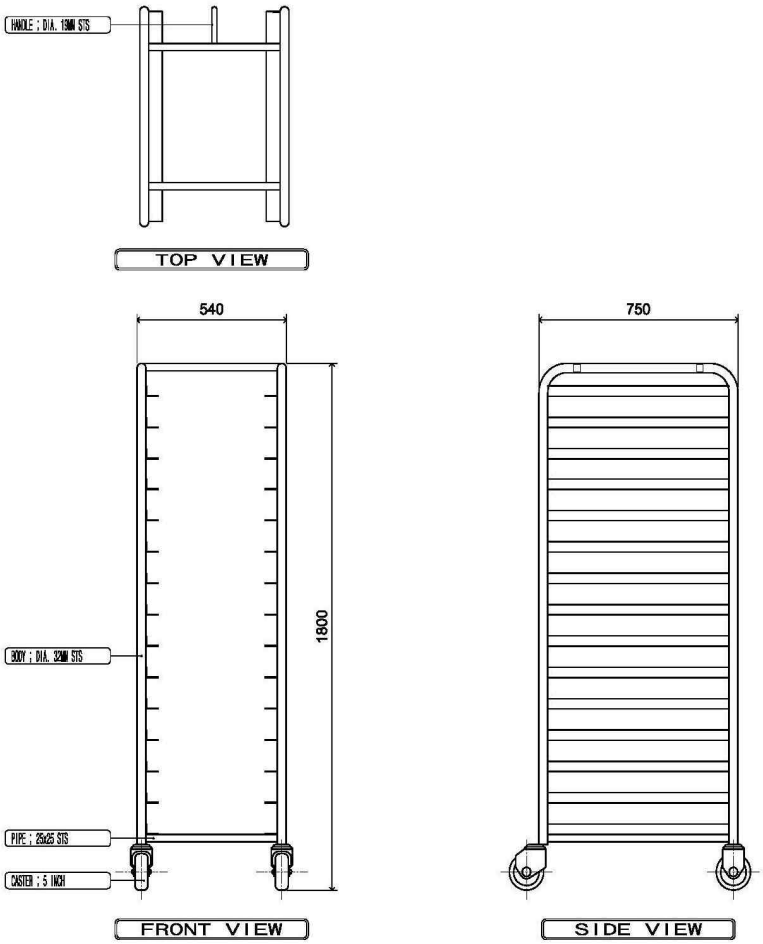

NO	DESCRIPTION	MATERIAL	TYPE	NO	DESCRIPTION	MATERIAL	TYPE

수원컨벤션							
PLACEMENT	지상3층					DATE	2017. 02
ITEM	BKI-24	보조대/하부선반	SIZE	LENGTH	WIDTH	HEIGHT	Q'ty
		SUPPORT TABLE/SHELF		500	1000	850	2 EA
NOTES	뒷백제작						

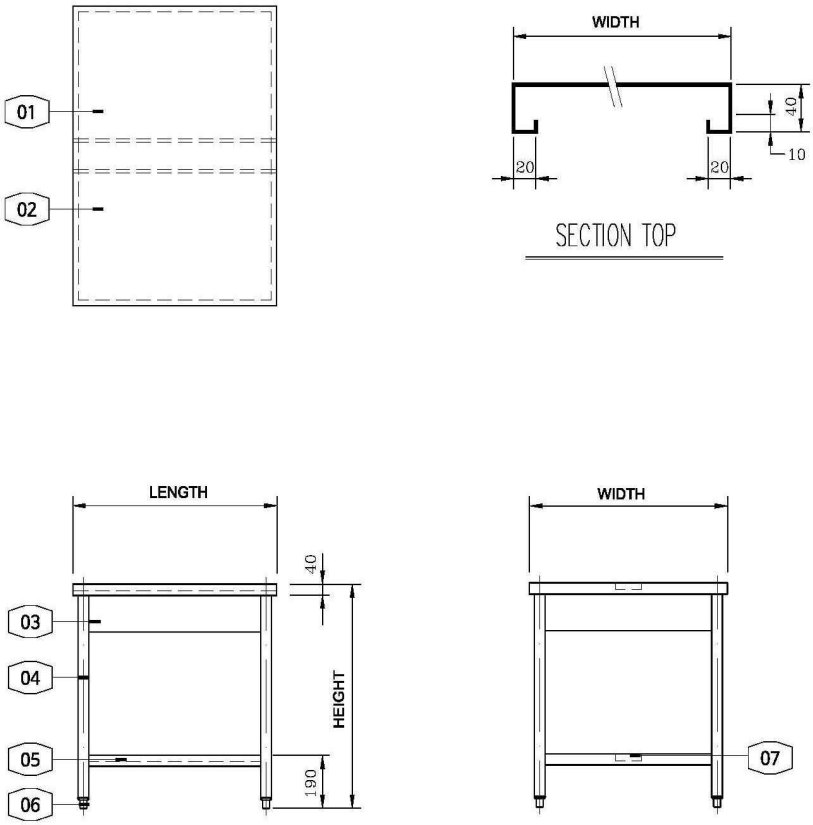

NO	DESCRIPTION	MATERIAL	TYPE	NO	DESCRIPTION	MATERIAL	TYPE
1	보강	STS-304	1.2 m/m	6	조정식다리		가공품
2	상판	STS-304	1.5 m/m	7	하부보강	STS-304	1.2 m/m
3	앞치마	STS-304	0.8 m/m				
4	다리	STS-304	1.2 m/m				
5	선반	STS-304	1.2 m/m				

수원컨벤션							
PLACEMENT	지상3층					DATE	2017. 02
ITEM	BKI-25	가스중화렌지-2구	SIZE	LENGTH	WIDTH	HEIGHT	Q'ty
		GAS CHINESE RANGE 2-HOLE		1600	1000	800	1 EA
				GUHWA:YG160			
NOTES							

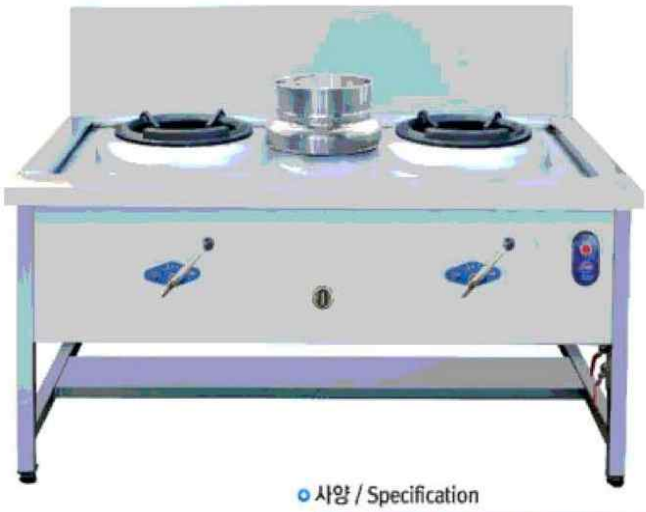

사양 / Specification

모델명	YG-1601N/M(1601P/M)	
품 명	고화력 중화렌지	
규 격	1600(1800) x 1000 x 800	
발열량	LNG	48,000Kcal/h
	LPG	4.3kg/h
압 력	LNG	2.0kpa
	LPG	2.8kpa
전 기	220V / 340W	

NO	DESCRIPTION	MATERIAL	TYPE	NO	DESCRIPTION	MATERIAL	TYPE

수원컨벤션							
PLACEMENT	지상3층					DATE	2017. 02
ITEM	BKI-26	가스자동취반기	SIZE	LENGTH	WIDTH	HEIGHT	Q'ty
		GAS AUTO RICE COOKER		700	727	1397	3 EA
				RINNAI:RRA-151A			
NOTES							

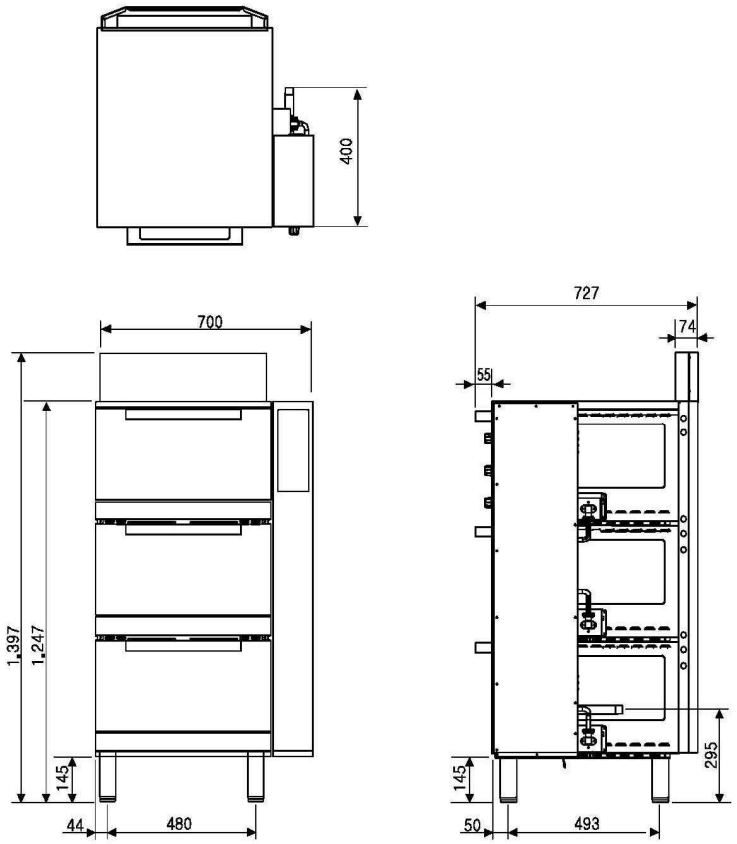

NO	DESCRIPTION	MATERIAL	TYPE	NO	DESCRIPTION	MATERIAL	TYPE

수원컨벤션							
PLACEMENT	지상3층					DATE	2017. 02
ITEM	BKI-27	울트라바이올렛레이스틸레이져	SIZE	LENGTH	WIDTH	HEIGHT	Q'ty
		ULTRAVIOLET RAYS STERILIZER					1 EA
				HGS-835D			
NOTES							

HGS-835D

- 모델명:HGS-835D
- 규격:1050 X 480 X 1300
- 소비전력:785W / 살균, 열풍건조
- 용량:900도마8, 칼20, 조리기구
- 기능/특이사항:자외선 살균소독 / 열풍 건조

NO	DESCRIPTION	MATERIAL	TYPE	NO	DESCRIPTION	MATERIAL	TYPE

수원컨벤션							
PLACEMENT	지상3층					DATE	2017. 02
ITEM	BKI-28	가스회전식국솥	SIZE	LENGTH	WIDTH	HEIGHT	Q'ty
		GAS TILTING SOUP KETTLE					2 EA
				250LITER			
NOTES							

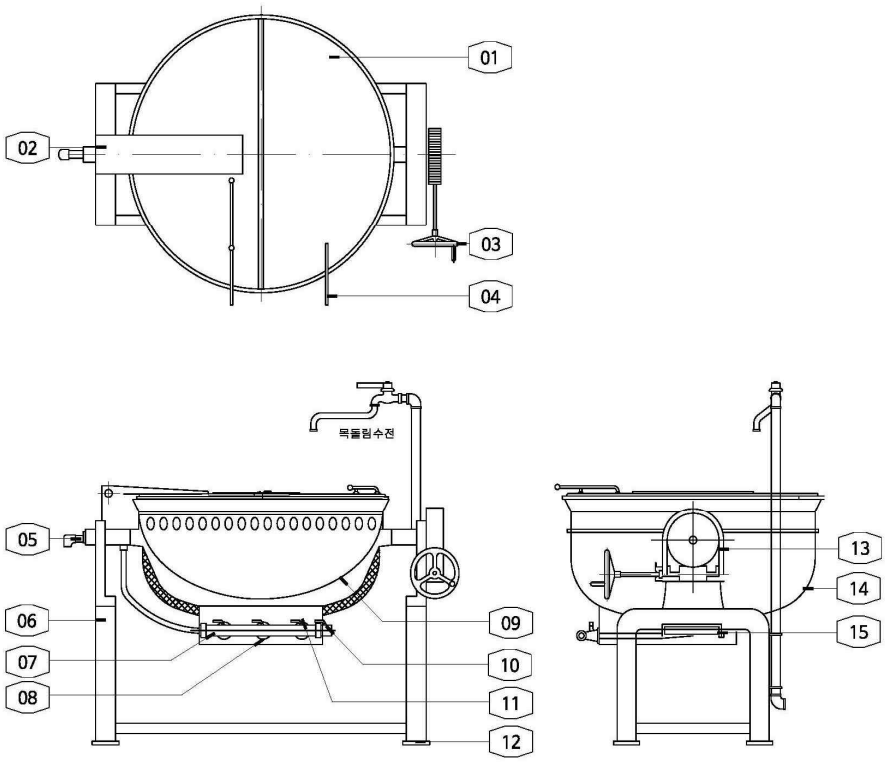

NO	DESCRIPTION	MATERIAL	TYPE	NO	DESCRIPTION	MATERIAL	TYPE
1	뚜껑	STS-304	0.8 m/m	9	내부솥		스텐
2	뚜껑지지대	STS-304	2.0 m/m	10	자동점화밸브		
3	핸들	AL		11	밸브	황동	8A
4	뚜껑손잡이	STS-304	⌀12	12	조정발		가공품
5	카플링	황동	15A	13	기어카바	ABS	가공품
6	다리	STS-304	50x30x2.0 m/m	14	외부솥	SPHC(철판)	2.0MM
7	메인관	STS		15	버너		Z-버너
8	공기조절기	STS					

수원컨벤션							
PLACEMENT	지상3층					DATE	2017. 02
ITEM	BKI-29	온도감응형	SIZE	LENGTH	WIDTH	HEIGHT	Q'ty
		TEMP.SENSITIZED TYPE SAFETY QUICK KIT					5 EA
				KKD:SAFETY QUICK			
NOTES							

MAIN EXPLANATION

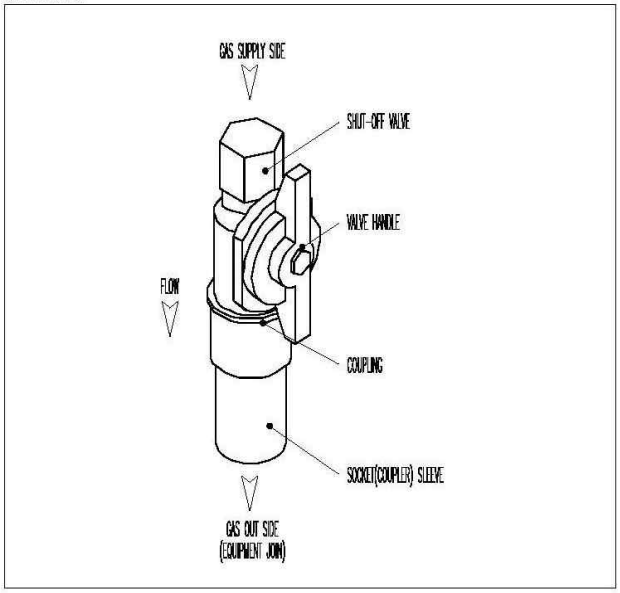

SAFETY QUICK KIT(온도감응형 가스자동차단밸브 키트)

1) 가스기구의 주요오염 부분인 하부 청소를 위해 배관의 연결 및 분리가 간단
2) 특허받은 안전밸브
   * SHUT-OFF(차단)와 빠른 분리가 가능한 혁신적인 시스템
   * 가스가 완전차단 되지 않으면 분리가 불가능
   * 가스 컨넥터가 원위치에 끼워지지 않으면 밸브가 열리지 않는 2중안전 장치
3) 온도감응형 가스차단
   * 내부온도가 149℃가 초과되면 가스가 자동차단
4) 수입판매원 : KOREA KITCHEN DESIGN CO,.LTD.

DESCRIPTION

SAFETY QUIK IS A TRULY UNIQUE DEVICE THAT DOES THE WORK OF BOTH A QUICK-DISCONNECT AND A VALVE TO MEET THE SAFETY AND OPERATIONAL NEEDS OF COMMERCIAL KITCHEN PROFESSIONALS.IT REPRESENTS THE ULTIMATE IN KITCHEN SAFETY.

1) PREVENTS GAS CONNECTOR FROM BEING DISCONNECTED UNTIL ITS VALVE IS SHUT OFF.
2) WILL NOT ALLOW VALVE TO BE OPENED UNTIL THE CONNECTOR IS RE-CONNECTED TO SAFETY QUIK.
3) INCLUDES INTERNAL THERMAL SHUTOFF THAT SHUTS OFF GAS FLOW WITH IN TEMPERATURE RANGE OF 149±00B0C

NO	DESCRIPTION	MATERIAL	TYPE	NO	DESCRIPTION	MATERIAL	TYPE

수원컨벤션							
PLACEMENT	지상3층					DATE	2017. 02
ITEM	BKI-30	조립형STS팬랙 1800 4단	SIZE	LENGTH	WIDTH	HEIGHT	Q'ty
		EASY INSTALL STS POT & PAN RACK 4-TIRE		1800	700	1800	1 EA
NOTES							

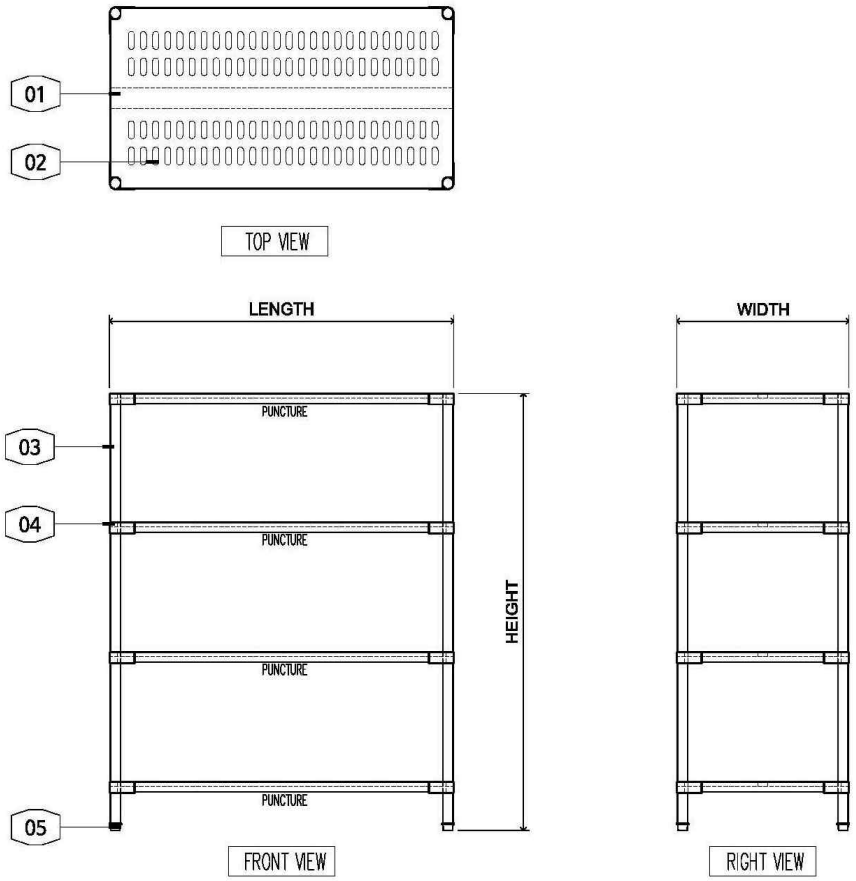

NO	DESCRIPTION	MATERIAL	TYPE	NO	DESCRIPTION	MATERIAL	TYPE
1	선반프레임	STS-304	1.5 m/m	6	고정핀	ABS	
2	타공선반	STS-304	1.5 m/m				
3	선반다리	STS-304	1.2 m/m				
4	선반지지대	아연 + 크롬코팅	다이캐스팅				
5	조정식다리	가공품					

수원컨벤션							
PLACEMENT	지상3층					DATE	2017. 02
ITEM	BKI-31	2/1GN 530x500MM PAN적재형, 내부 STS316,3중도어,자동세척시스템,콤비스티머 20.2GN	SIZE	LENGTH	WIDTH	HEIGHT	Q'ty
				MKN:FKE202_MP.			2 EA
	BKI-32	2/1GN 530x500MM PAN TYPE, CHAMBER,STS316,TRIPLE GLAZING,WAVECLEAN,COMBISTEAMER 20.2GN		MKN FKE SP			2 EA
	BKI-33			MKN FKE AP			2 EA
NOTES							

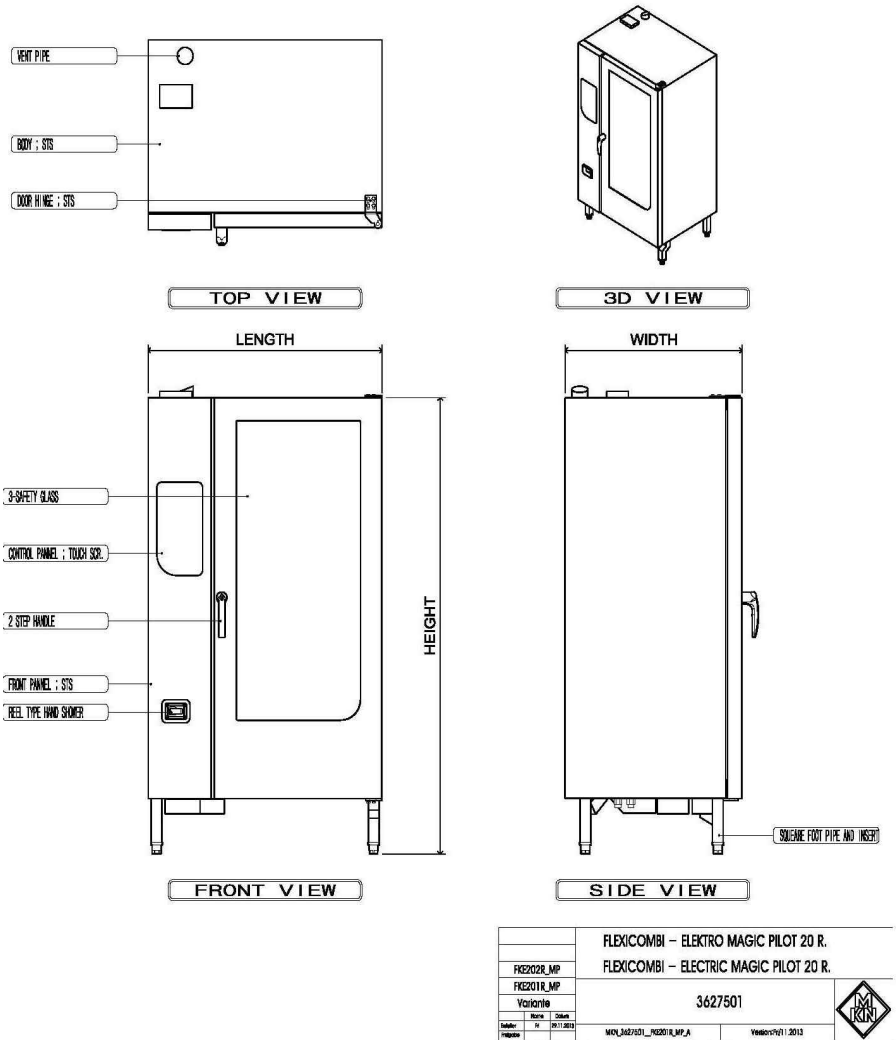

NO	DESCRIPTION	MATERIAL	TYPE	NO	DESCRIPTION	MATERIAL	TYPE

수원컨벤션							
PLACEMENT	지상3층					DATE	2017. 02
ITEM	BKI-34	정수필터(일반)	SIZE	LENGTH	WIDTH	HEIGHT	Q'ty
		WATER FILTRATION(GENERAL)					2 EA
				EVERPURE:SINGLE			
NOTES							

* 1/2 MICRON 프리코트 필터
* 스케일 억제 기능
* i2000² 카트리지
* Micro-Pure Ⅱ Filtration Media
* 물 여,닫음 밸브 장착
* outlet 압력 게이지 헤드 방식
* 1일 750lbs.(340 kg) 육면체 각얼음
* 1일 1,500lbs.(680kg) 조각얼음
* 분당 정수량 : 6.3ℓ
* 필터용량 : 34,000ℓ

NO	DESCRIPTION	MATERIAL	TYPE	NO	DESCRIPTION	MATERIAL	TYPE

수원컨벤션							
PLACEMENT	지상3층					DATE	2017. 02
ITEM	BKI-35	악취중화시스템	SIZE	LENGTH	WIDTH	HEIGHT	Q'ty
		FOOD WASTE ODOR NELITRALISING SYSTEM		405	200	505	1 EA
				O.N.100			
NOTES							

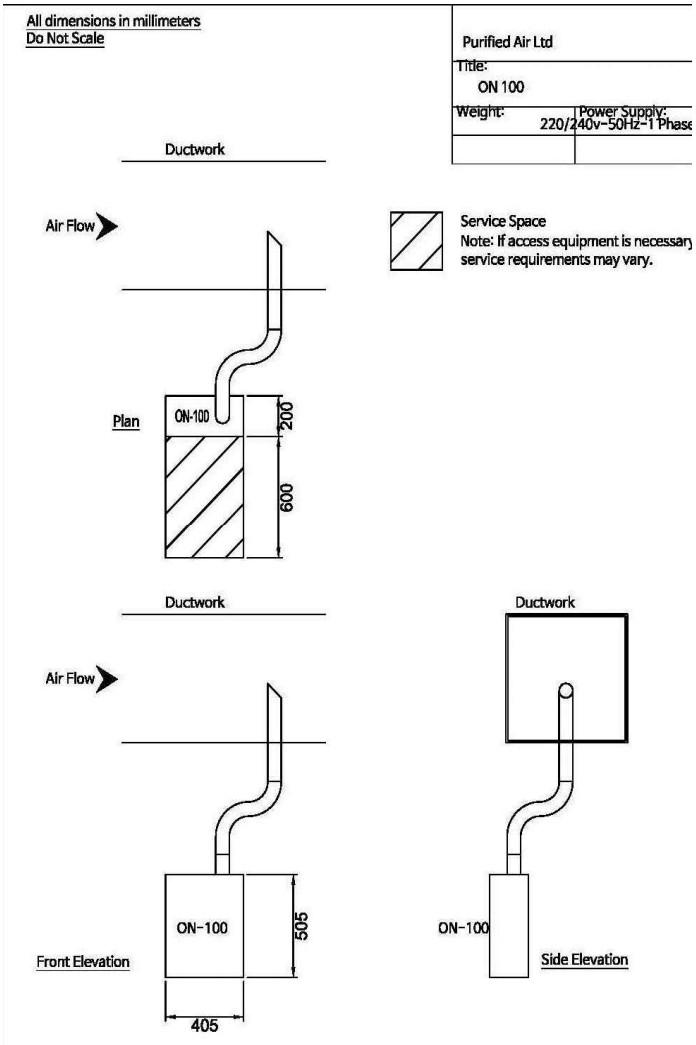

NO	DESCRIPTION	MATERIAL	TYPE	NO	DESCRIPTION	MATERIAL	TYPE

수원컨벤션

PLACEMENT	지상3층					DATE	2017. 02
ITEM	BKI-36	1-조세정대/하부선반	SIZE	LENGTH	WIDTH	HEIGHT	Q'ty
		1-SINK COMP'T WITH LOW SHELF		1200	750	850	2 EA
NOTES	뒷백제작						

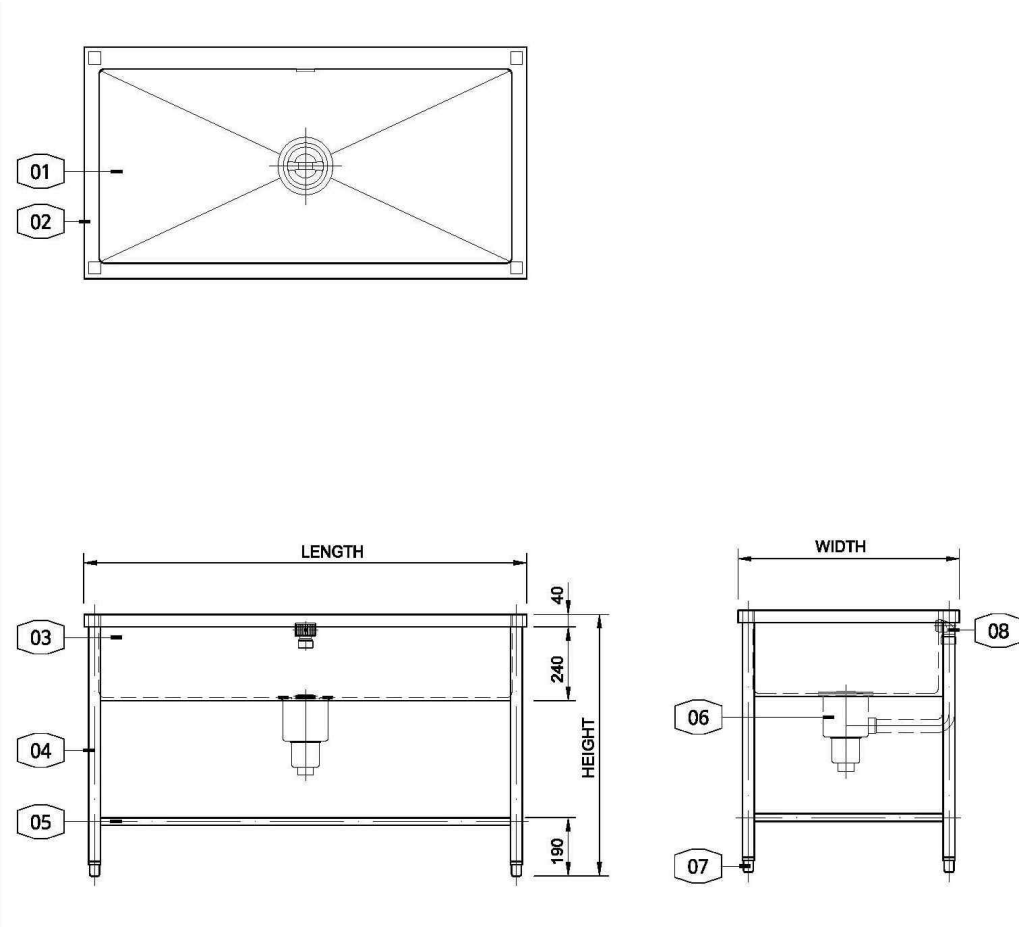

NO	DESCRIPTION	MATERIAL	TYPE	NO	DESCRIPTION	MATERIAL	TYPE
1	씽크	STS-304	1.2 m/m	6	대형드레인	P.V.C	
2	상판	STS-304	1.5 m/m	7	조정식다리		
3	앞치마	STS-304	0.8 m/m	8	넘침방지구	P.V.C	
4	다리	STS-304	1.2 m/m				
5	선반	STS-304	1.2 m/m				

수원컨벤션							
PLACEMENT	지상3층					DATE	2017. 02
ITEM	BKI-37	작업대/하부선반	SIZE	LENGTH	WIDTH	HEIGHT	Q'ty
		WORK TABLE WITH SHELF		1200	750	850	1 EA
NOTES							

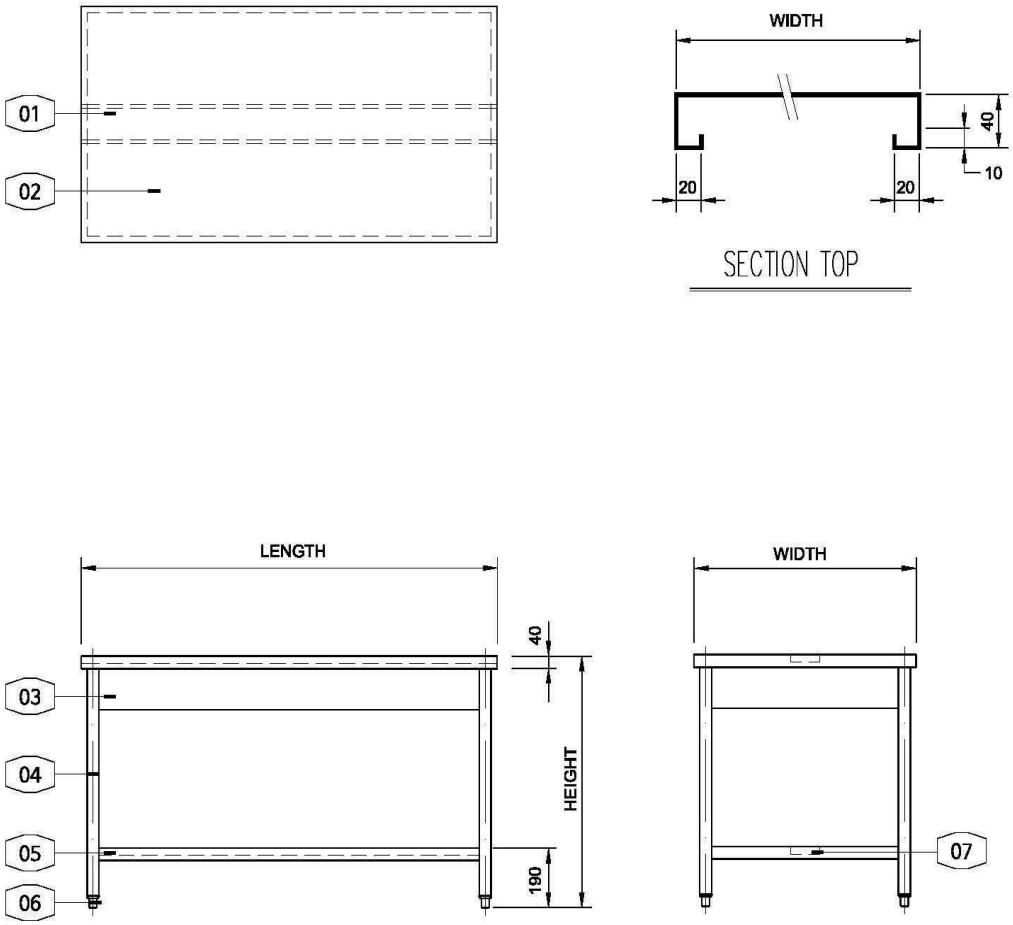

NO	DESCRIPTION	MATERIAL	TYPE	NO	DESCRIPTION	MATERIAL	TYPE
1	보강	STS-304	1.2 m/m	6	조정식다리		가공품
2	상판	STS-304	1.5 m/m	7	하부보강	STS-304	1.2 m/m
3	앞치마	STS-304	0.8 m/m				
4	다리	STS-304	1.2 m/m				
5	선반	STS-304	1.2 m/m				

수원컨벤션							
PLACEMENT	지상3층					DATE	2017. 02
ITEM	BKI-38	웨이스트앤커버위드돌리	SIZE	LENGTH	WIDTH	HEIGHT	Q'ty
		WASTE BIN AND COVER WITH DOLLEY		505	505	730	1 EA
				RUBBERMAID:#262000,#264000, #261960			
NOTES							

NO	DESCRIPTION	MATERIAL	TYPE	NO	DESCRIPTION	MATERIAL	TYPE

수원컨벤션							
PLACEMENT	지상3층					DATE	2017. 02
ITEM	BKI-39	냉장테이블	SIZE	LENGTH	WIDTH	HEIGHT	Q'ty
		COLD TABLE		1500	750	850	7 EA
				BUSUNG:B150C-2RROS-E			
NOTES							

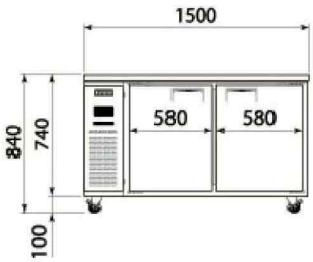

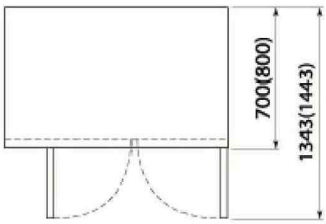

MODEL	사용구분	콤프레서 (HP)	냉매	전원 (V/PH/Hz)	선반	내용적 (ℓ)	소비전력 (w/h)	외형크기 L x D x H (mm)
B150C-2RROS-E	냉장	1/5	R-134A	220/1/60	2	370(590)	289	1500 x 700(800) x 840
B150C-2FFOS-E	냉동	1/3+	R-134A	220/1/60	2	370(590)	451	1500 x 700(800) x 840

NO	DESCRIPTION	MATERIAL	TYPE	NO	DESCRIPTION	MATERIAL	TYPE

수원컨벤션							
PLACEMENT	지상3층					DATE	2017. 02
ITEM	BKI-40	냉장테이블/팬삽입형	SIZE	LENGTH	WIDTH	HEIGHT	Q'ty
		COLD TABLE / PANS INSERT TYPE		1500	750	850	1 EA
				BUSUNG:B150B-2RROS-E(H)			
NOTES							

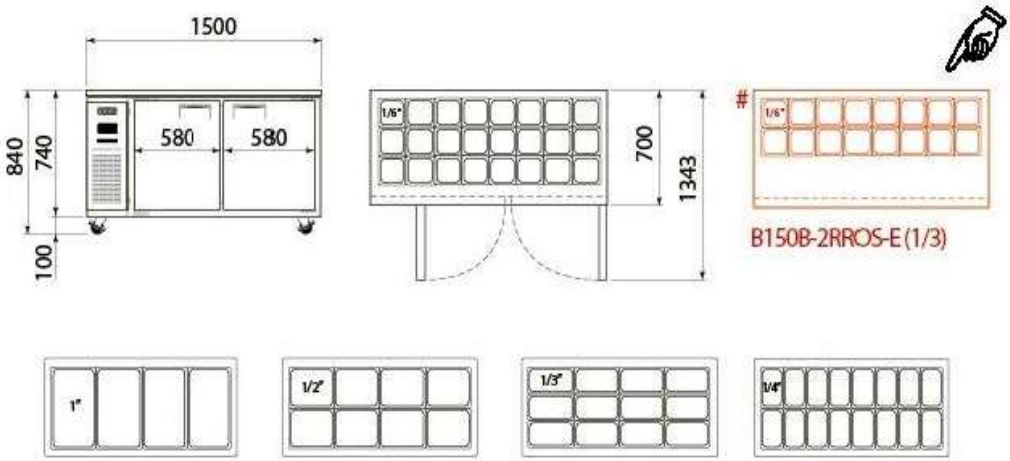

NO	DESCRIPTION	MATERIAL	TYPE	NO	DESCRIPTION	MATERIAL	TYPE

수원컨벤션							
PLACEMENT	지상3층					DATE	2017. 02
ITEM	BKI-41	작업대/하부선반	SIZE	LENGTH	WIDTH	HEIGHT	Q'ty
		WORK TABLE WITH SHELF		1500	600	850	2 EA
NOTES							

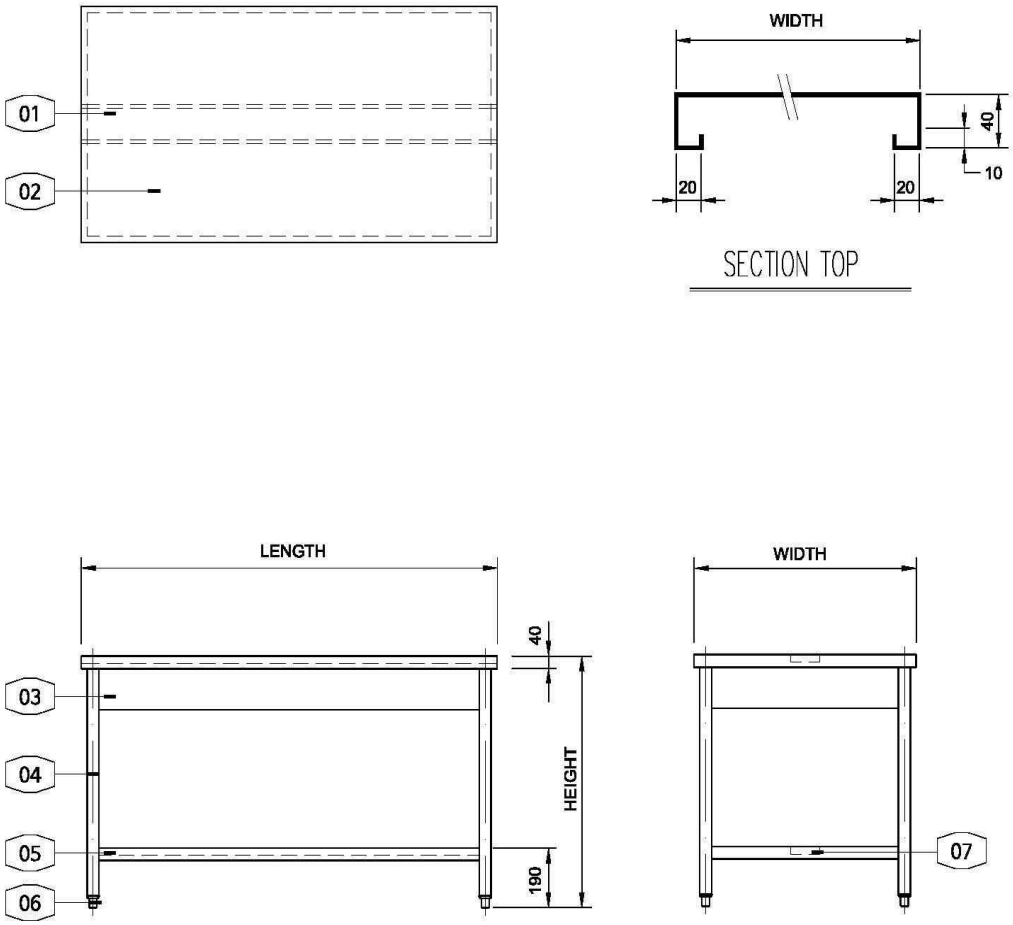

NO	DESCRIPTION	MATERIAL	TYPE	NO	DESCRIPTION	MATERIAL	TYPE
1	보강	STS-304	1.2 m/m	6	조정식다리		가공품
2	상판	STS-304	1.5 m/m	7	하부보강	STS-304	1.2 m/m
3	앞치마	STS-304	0.8 m/m				
4	다리	STS-304	1.2 m/m				
5	선반	STS-304	1.2 m/m				

수원컨벤션							
PLACEMENT	지상3층					DATE	2017. 02
ITEM	BKI-42	가스튀김기자동점화 22x2리터	SIZE	LENGTH	WIDTH	HEIGHT	Q'ty
		AUTOMATIC GAS FRYES 22x2LITER		900	600	1000	1 EA
				RINNAI:RFA-427G			
NOTES							

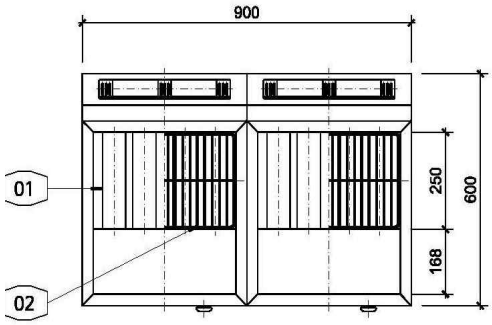

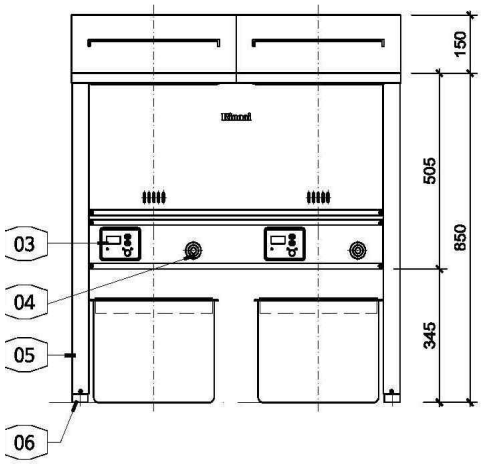

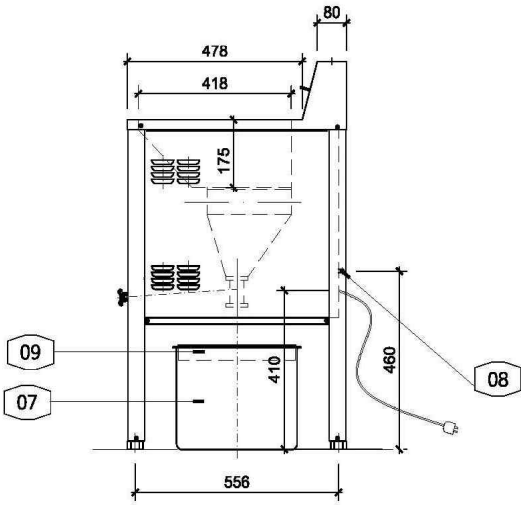

NO	DESCRIPTION	MATERIAL	Q'TY	NOTE	NO	DESCRIPTION	MATERIAL	Q'TY	NOTE
1	TANK A'LY	STS430 2B		t1.0	6	LEG BOLT A'LY	고무부분:NBR	4	
2	OIL TANK MESH	Cr CILT	1		7	OIL BUCKET	AL	2	15L t2.0
3	FRONT CASE	ABS 수지	1		8	HOSE END PIPE		1	가스접속구 □9.5
4	DRAIN NOBE	NYLON 6	1		9	OIL NET	STS430	2	
5	T/S PLATE	STS430		t0.8 HL					

수원컨벤션							
PLACEMENT	지상3층					DATE	2017. 02
ITEM	BKI-43	탑플레이트	SIZE	LENGTH	WIDTH	HEIGHT	Q'ty
		TOP-PLATE		900	150	40	1 EA
NOTES							

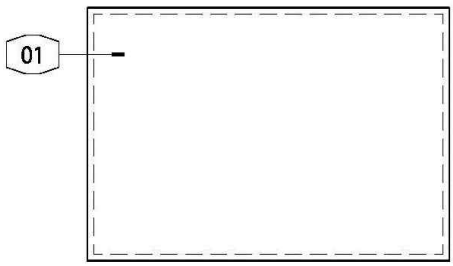

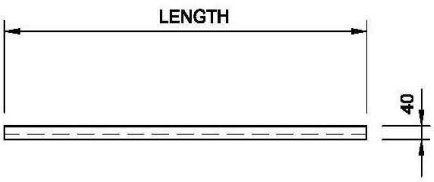

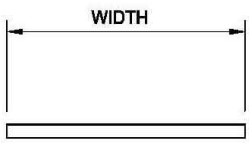

NO	DESCRIPTION	MATERIAL	TYPE	NO	DESCRIPTION	MATERIAL	TYPE
1	상판	STS-304	1.5 m/m				

수원컨벤션							
PLACEMENT	지상3층					DATE	2017. 02
ITEM	BKI-44	작업대/하부선반	SIZE	LENGTH	WIDTH	HEIGHT	Q'ty
		WORK TABLE WITH SHELF		600	750	850	1 EA
NOTES							

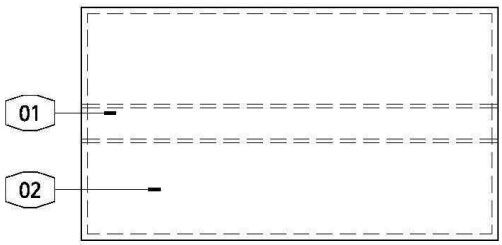

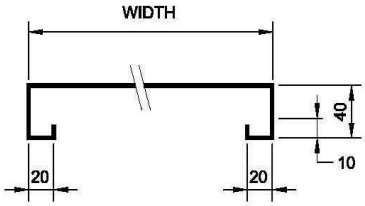

SECTION TOP

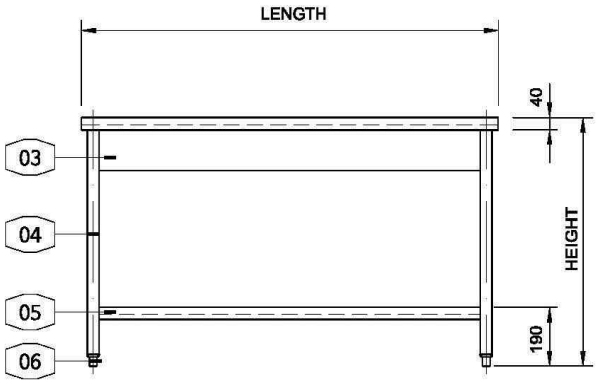

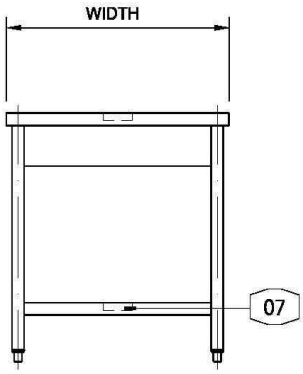

NO	DESCRIPTION	MATERIAL	TYPE	NO	DESCRIPTION	MATERIAL	TYPE
1	보강	STS-304	1.2 m/m	6	조정식다리		가공품
2	상판	STS-304	1.5 m/m	7	하부보강	STS-304	1.2 m/m
3	앞치마	STS-304	0.8 m/m				
4	다리	STS-304	1.2 m/m				
5	선반	STS-304	1.2 m/m				

수원컨벤션							
PLACEMENT	지상3층					DATE	2017. 02
ITEM	BKI-45	가스렌지-3버너	SIZE	LENGTH	WIDTH	HEIGHT	Q'ty
		GAS RANGE WITH 3-BURNERS		1500	750	850	1 EA
				HSGTR-1500			
NOTES							

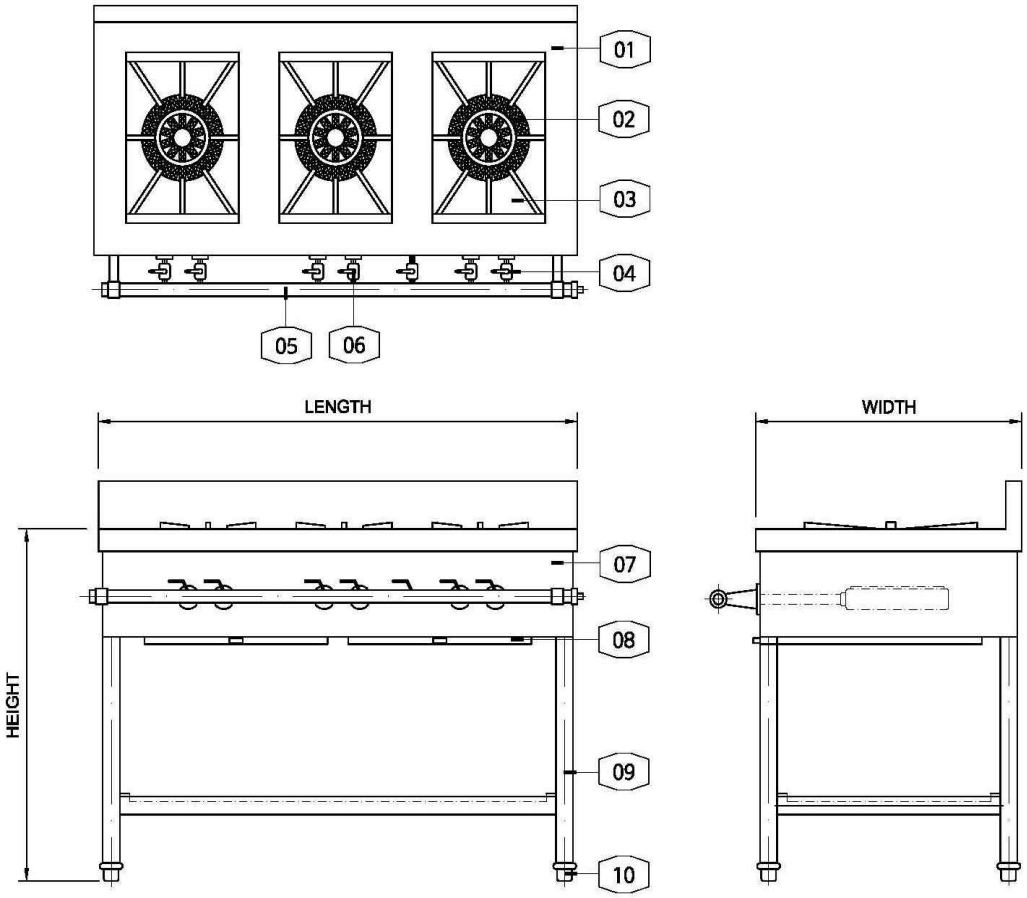

NO	DESCRIPTION	MATERIAL	TYPE	NO	DESCRIPTION	MATERIAL	TYPE
1	상판	STS-304	1.2 m/m	6	자동점화밸브		
2	가스버너	주철	2열2구	7	몸체	STS-304	0.8 m?m
3	삼발이	주철		8	오물받이서랍	STS	
4	가스밸브	황동	BA	9	다리	STS	
5	가스메인관	STS		10	조정발		가공품

수원컨벤션							
PLACEMENT	지상3층					DATE	2017. 02
ITEM	BKI-46	가스부침기	SIZE	LENGTH	WIDTH	HEIGHT	Q'ty
		GAS GRIDDLE		1500	750	850	1 EA
				HSGG-1500			
NOTES							

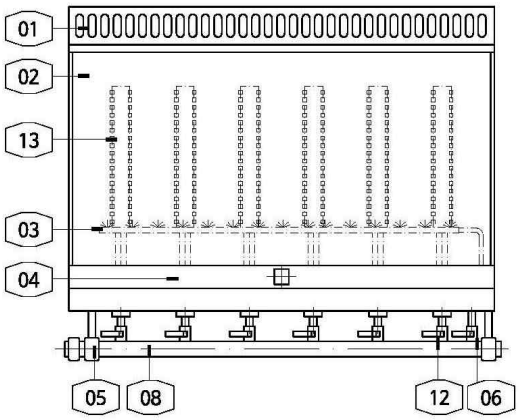

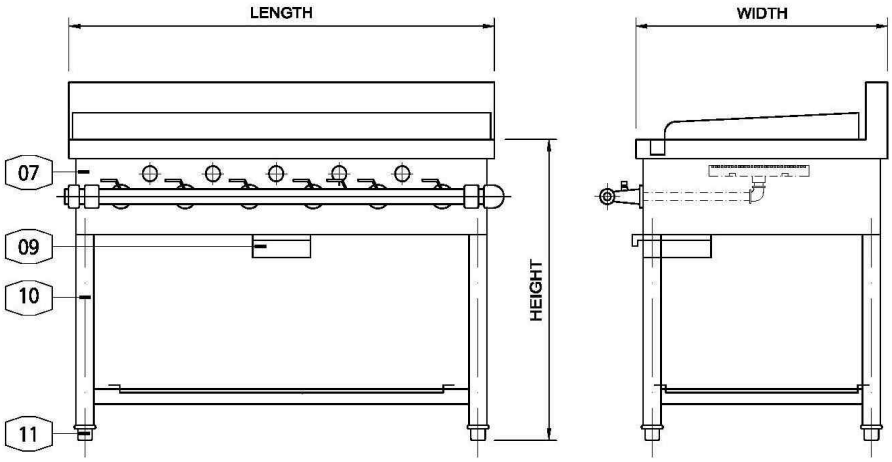

NO	DESCRIPTION	MATERIAL	TYPE	NO	DESCRIPTION	MATERIAL	TYPE
1	연소구	STS-304	1.2 m/m	8	가스메인관	STS	
2	부침판	SS41	12 m/m	9	기름받이서랍	STS	
3	점화용파이프			10	다리	STS	40x40
4	기름구멍	STS		11	조정발		가공품
5	브라켓	AL		12	자동점화밸브		
6	가스밸브	황동	8A	13	버너	주물	일자버너
7	몸체	STS-304	0.8 m/m				

수원컨벤션							
PLACEMENT	지상3층					DATE	2017. 02
ITEM	BKI-47	가스브로일러	SIZE	LENGTH	WIDTH	HEIGHT	Q'ty
		GAS GRILLER		1500	750	850	1 EA
NOTES							

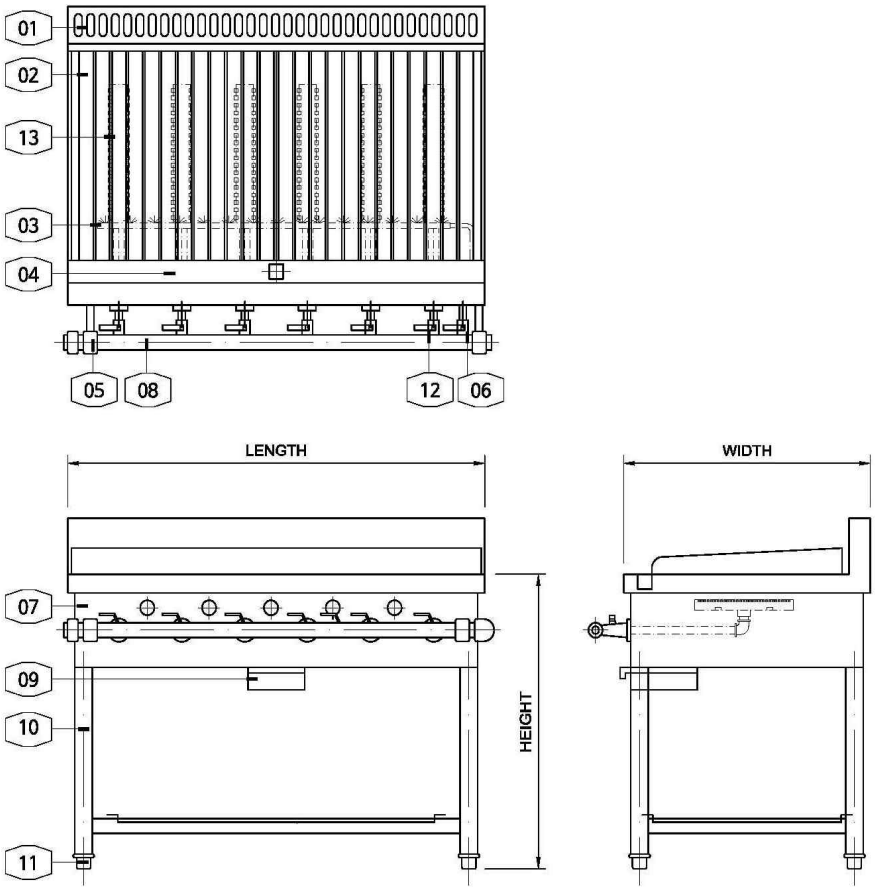

NO	DESCRIPTION	MATERIAL	TYPE	NO	DESCRIPTION	MATERIAL	TYPE
1	연소구	STS-304	1.2 m/m	8	가스메인관	STS	
2	부침판	SS41	12 m/m	9	기름받이서랍	STS	
3	점화용파이프			10	다리	STS	40x40
4	기름구멍	STS		11	조정발		가공품
5	브라켓	AL		12	자동점화밸브		
6	가스밸브	황동	8A	13	버너	주물	일자버너
7	몸체	STS-304	0.8 m/m				

수원컨벤션							
PLACEMENT	지상3층					DATE	2017. 02
ITEM	BKI-48	냉장테이블	SIZE	LENGTH	WIDTH	HEIGHT	Q'ty
		COLD TABLE		1200	750	850	1 EA
				BUSUNG:B120C-2RROS-E			
NOTES							

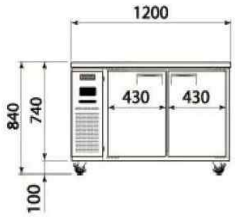

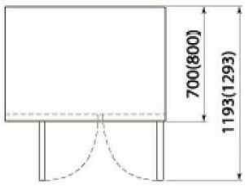

MODEL	사용구분	콤프레셔 (HP)	냉매	전원 (V/PH/Hz)	선반	내용적 (ℓ)	소비전력 (w/h)	외형크기 L x D x H (mm)
B120C-2RROS-E	냉장	1/5	R-134A	220/1/60	2	275(368)	284	1200 x 700(800) x 840
B120C-2FFOS-E	냉동	1/3+	R-134A	220/1/60	2	275(368)	446	1200 x 700(800) x 840

NO	DESCRIPTION	MATERIAL	TYPE	NO	DESCRIPTION	MATERIAL	TYPE

수원컨벤션							
PLACEMENT	지상3층					DATE	2017. 02
ITEM	BKI-49	상부선반2단	SIZE	LENGTH	WIDTH	HEIGHT	Q'ty
		TABLE OVER SHELF 2-TIRE		1200	350	700	2 EA
NOTES							

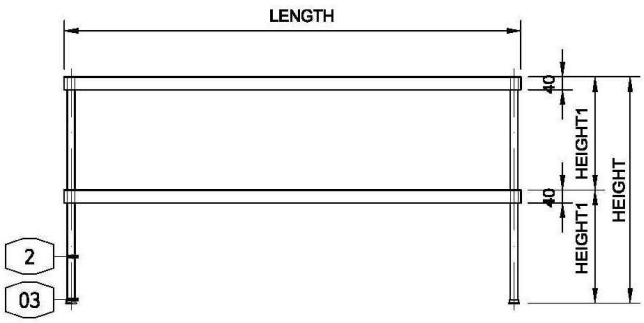

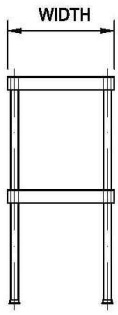

NO	DESCRIPTION	MATERIAL	TYPE	NO	DESCRIPTION	MATERIAL	TYPE
1	상판	STS-304	1.2 m/m				
2	다리	STS-304	1.2 m/m				
3	거셋	STS-304	1.0 m/m				

수원컨벤션							
PLACEMENT	지상3층					DATE	2017. 02
ITEM	BKI-50	작업대/찬장	SIZE	LENGTH	WIDTH	HEIGHT	Q'ty
		WORK TABLE WITH CUPBOARD		1200	450	850	2 EA
NOTES							

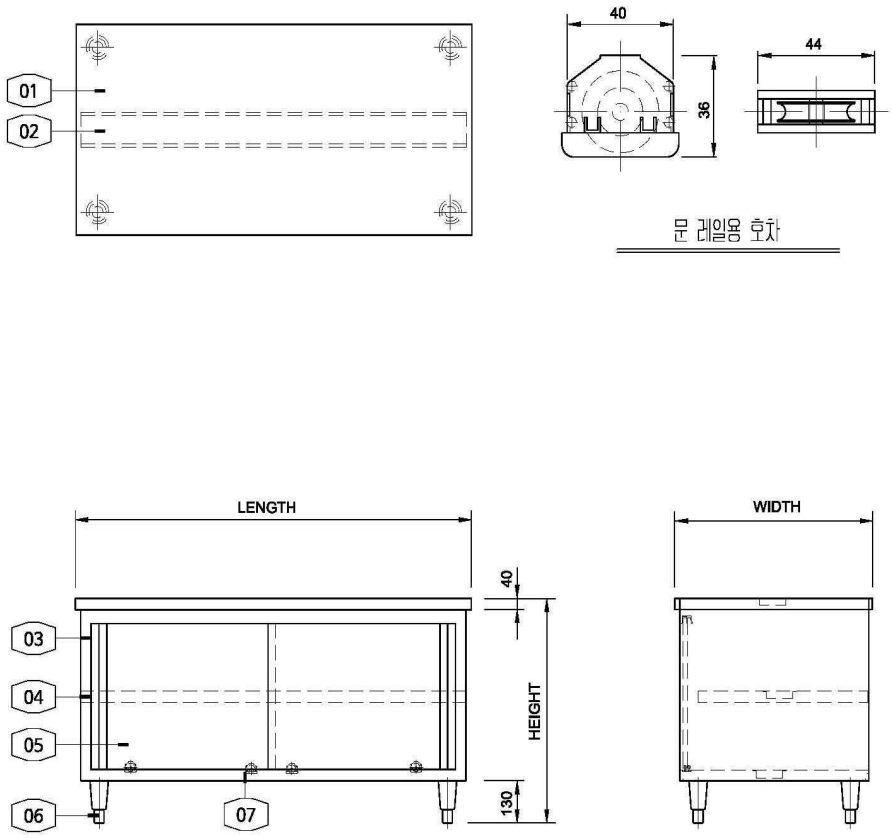

NO	DESCRIPTION	MATERIAL	TYPE	NO	DESCRIPTION	MATERIAL	TYPE
1	상판	STS - 304	1.2 m/m	6	조정식다리	STS - 304	가공품
2	보강	STS - 304	1.2 m/m	7	호차,레일		
3	몸체	STS - 304	1.2 m/m				
4	선반	STS - 304	1.2 m/m				
5	문	STS - 304	1.2 m/m				

수원컨벤션							
PLACEMENT	지상3층					DATE	2017. 02
ITEM	BKI-51	오버헤드푸드워머 910MM	SIZE	LENGTH	WIDTH	HEIGHT	Q'ty
		OVER HEAD FOOD WARMER 910MM					1 EA
				HATCO:GRAH-36			
NOTES							

오버헤드 워머 [GRAH - 18, 24, 36, 48, 60, 66 FOOD WARMER]

Hatco

- 원산지 : 미국
- 제조회사 : Hatco
- 재질 : **알루미늄**

- 기본적인 길이로 여러곳에 자유롭게 활용하실 수 있습니다.
- **천장** 타입과 **스텐드형** 타입으로 사용할 수 있습니다.
- **미국 레스토랑**에서 널리 사용합니다.
- 크기 : 457, 609, , 900 , 1,220 , 1,520 1,676mm x 150mm x 65mm
- 전기 : 350w 500w, 800w,1.1Kw, 1.4Kw 1.56Kw 220V / 단상

NO	DESCRIPTION	MATERIAL	TYPE	NO	DESCRIPTION	MATERIAL	TYPE

수원컨벤션

PLACEMENT	지상3층					DATE	2017. 02
ITEM	BKI-52	작업대/하부접시보온찬장	SIZE	LENGTH	WIDTH	HEIGHT	Q'ty
		SERVICE TABLE w/DISH WARMER		1200	750	850	1 EA
NOTES							

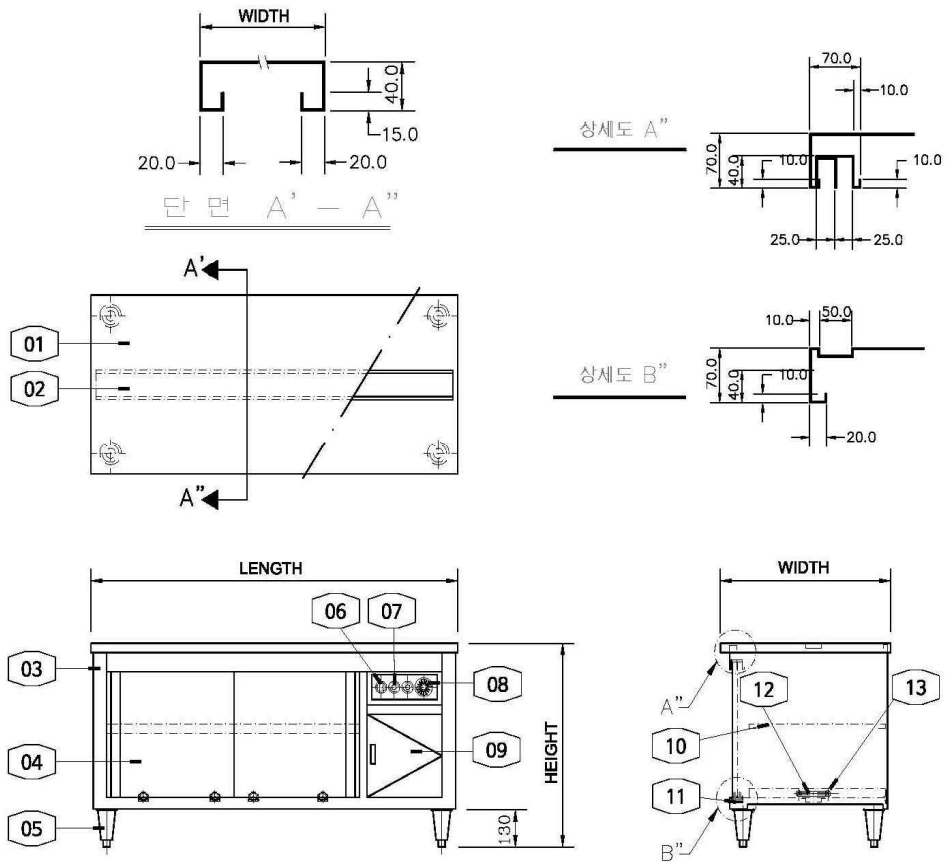

NO	DESCRIPTION	MATERIAL	TYPE	NO	DESCRIPTION	MATERIAL	TYPE
1	상판	STS-304	1.2 m/m	8	온도조절기	30℃-120℃	
2	상판보강	STS-304	1.2 m/m	9	기계실문	STS-304	1.2 m/m
3	몸체	STS-304	1.2 m/m	10	선반(타공망)	STS-304	1.2 m/m
4	미닫이문	STS-304	1.2 m/m	11	호차,레일	P.V.C	
5	조정식다리	STS-304		12	히타	1P 220V	2.6Kw
6	전원스위치	ON/OFF		13	히타커버	STS-304	1.0 m/m
7	표시램프	적색램프(전원),녹색램프(작동)					

수원컨벤션							
PLACEMENT	지상3층					DATE	2017. 02
ITEM	BKI-53	상부선반2단	SIZE	LENGTH	WIDTH	HEIGHT	Q'ty
		TABLE OVER SHELF 2-TIRE		1500	350	700	6 EA
NOTES							

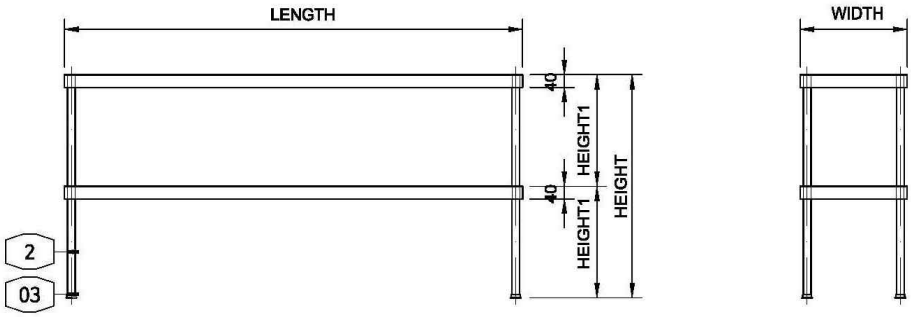

NO	DESCRIPTION	MATERIAL	TYPE	NO	DESCRIPTION	MATERIAL	TYPE
1	상판	STS-304	1.2 m/m				
2	다리	STS-304	1.2 m/m				
3	거셋	STS-304	1.0 m/m				

수원컨벤션							
PLACEMENT	지상3층					DATE	2017. 02
ITEM	BKI-54	작업대/찬장	SIZE	LENGTH	WIDTH	HEIGHT	Q'ty
		WORK TABLE WITH CUPBOARD		1500	450	850	6 EA
NOTES							

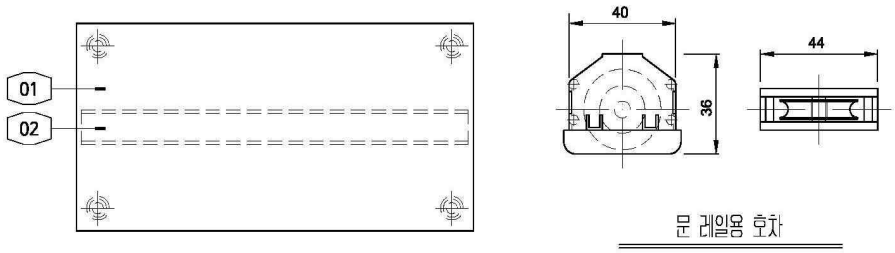

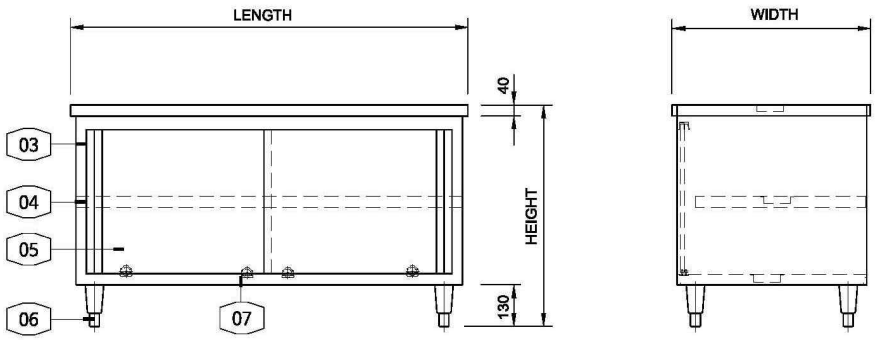

NO	DESCRIPTION	MATERIAL	TYPE	NO	DESCRIPTION	MATERIAL	TYPE
1	상판	STS - 304	1.2 m/m	6	조정식다리	STS - 304	가공품
2	보강	STS - 304	1.2 m/m	7	호차,레일		
3	몸체	STS - 304	1.2 m/m				
4	선반	STS - 304	1.2 m/m				
5	문	STS - 304	1.2 m/m				

수원컨벤션							
PLACEMENT	지상3층					DATE	2017. 02
ITEM	BKI-55	오버헤드푸드워머 1220MM	SIZE	LENGTH	WIDTH	HEIGHT	Q'ty
		OVER HEAD FOOD WARMER 1220MM					3 EA
				HATCO:GRAH-48			
NOTES							

오버헤드 워머 [GRAH - 18, 24, 36, 48, 60, 66 FOOD WARMER]

Hatco

- 원산지 : 미국
- 제조회사 : Hatco
- 재질 : 알루미늄

- 기본적인 길이로 여러곳에 자유롭게 활용하실 수 있습니다.
- 천장 타입과 스텐드형 타입으로 사용할 수 있습니다.
- 미국 레스토랑에서 널리 사용합니다.
- 크기 : 457, 609, , 900 , 1,220 , 1,520 1,676mm x 150mm x 65mm
- 전기 : 350w 500w, 800w,1.1Kw, 1.4Kw 1.56Kw 220V / 단상

NO	DESCRIPTION	MATERIAL	TYPE	NO	DESCRIPTION	MATERIAL	TYPE

수원컨벤션

PLACEMENT	지상3층					DATE	2017. 02
ITEM	BKI-56	작업대/하부접시보온찬장	SIZE	LENGTH	WIDTH	HEIGHT	Q'ty
		SERVICE TABLE w/DISH WARMER		1500	750	850	1 EA
NOTES							

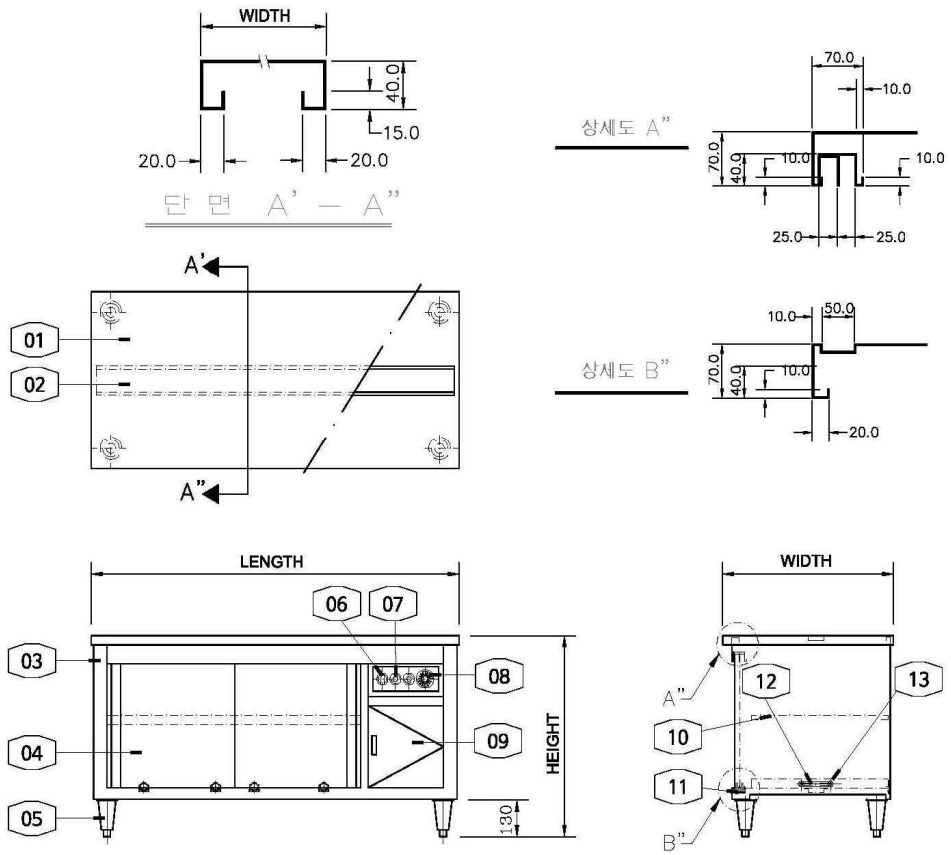

NO	DESCRIPTION	MATERIAL	TYPE	NO	DESCRIPTION	MATERIAL	TYPE
1	상판	STS-304	1.2 m/m	8	온도조절기	30℃-120℃	
2	상판보강	STS-304	1.2 m/m	9	기계실문	STS-304	1.2 m/m
3	몸체	STS-304	1.2 m/m	10	선반(타공망)	STS-304	1.2 m/m
4	미닫이문	STS-304	1.2 m/m	11	호차,레일	P.V.C	
5	조정식다리	STS-304		12	히타	1P 220V	2.6Kw
6	전원스위치	ON/OFF		13	히타커버	STS-304	1.0 m/m
7	표시램프	적색램프(전원),녹색램프(작동)					

수원컨벤션							
PLACEMENT	지상3층					DATE	2017. 02
ITEM	BKI-57	작업대/찬장	SIZE	LENGTH	WIDTH	HEIGHT	Q'ty
		WORK TABLE WITH CUPBOARD		1500	750	850	3 EA
NOTES							

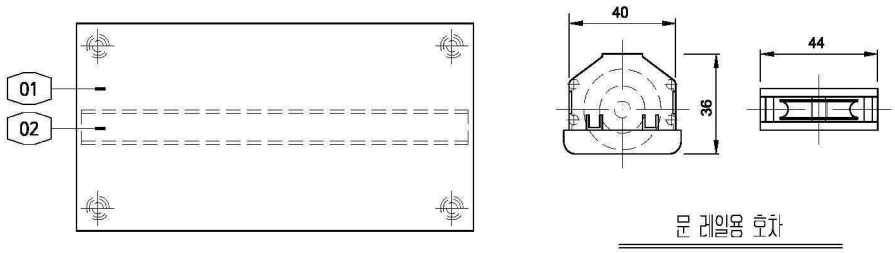

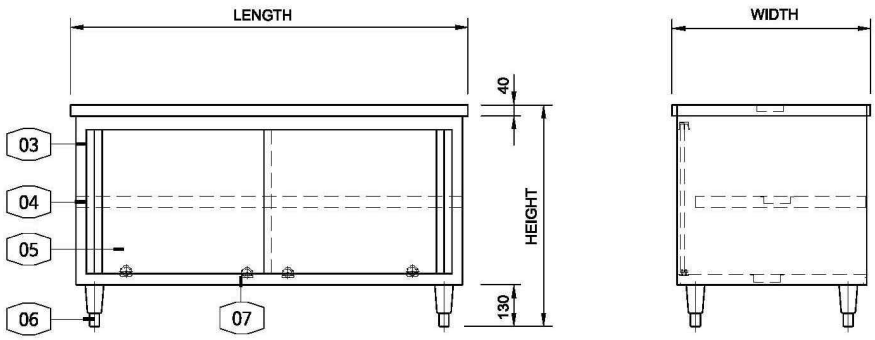

NO	DESCRIPTION	MATERIAL	TYPE	NO	DESCRIPTION	MATERIAL	TYPE
1	상판	STS - 304	1.2 m/m	6	조정식다리	STS - 304	가공품
2	보강	STS - 304	1.2 m/m	7	호차,레일		
3	몸체	STS - 304	1.2 m/m				
4	선반	STS - 304	1.2 m/m				
5	문	STS - 304	1.2 m/m				

수원컨벤션							
PLACEMENT	지상3층					DATE	2017. 02
ITEM	BKI-58	작업대/찬장	SIZE	LENGTH	WIDTH	HEIGHT	Q'ty
		WORK TABLE WITH CUPBOARD		1650	450	850	1 EA
NOTES							

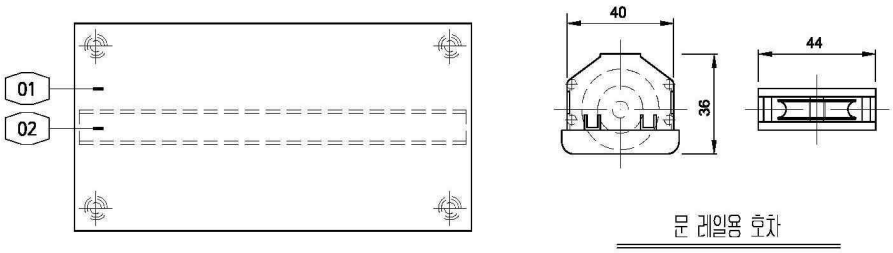

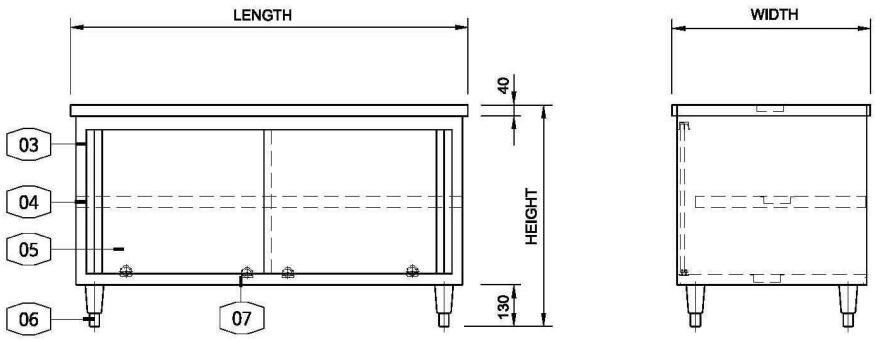

NO	DESCRIPTION	MATERIAL	TYPE	NO	DESCRIPTION	MATERIAL	TYPE
1	상판	STS - 304	1.2 m/m	6	조정식다리	STS - 304	가공품
2	보강	STS - 304	1.2 m/m	7	호차,레일		
3	몸체	STS - 304	1.2 m/m				
4	선반	STS - 304	1.2 m/m				
5	문	STS - 304	1.2 m/m				

수원컨벤션							
PLACEMENT	지상3층					DATE	2017. 02
ITEM	BKI-59	상부선반2단	SIZE	LENGTH	WIDTH	HEIGHT	Q'ty
		TABLE OVER SHELF 2-TIRE		1650	350	700	1 EA
NOTES							

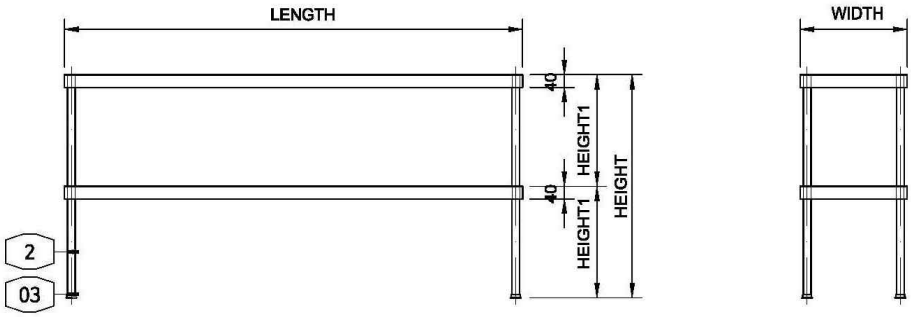

NO	DESCRIPTION	MATERIAL	TYPE	NO	DESCRIPTION	MATERIAL	TYPE
1	상판	STS-304	1.2 m/m				
2	다리	STS-304	1.2 m/m				
3	거셋	STS-304	1.0 m/m				

수원컨벤션							
PLACEMENT	지상3층					DATE	2017. 02
ITEM	BKI-60	작업대/찬장	SIZE	LENGTH	WIDTH	HEIGHT	Q'ty
		WORK TABLE WITH CUPBOARD		1650	750	850	1 EA
NOTES							

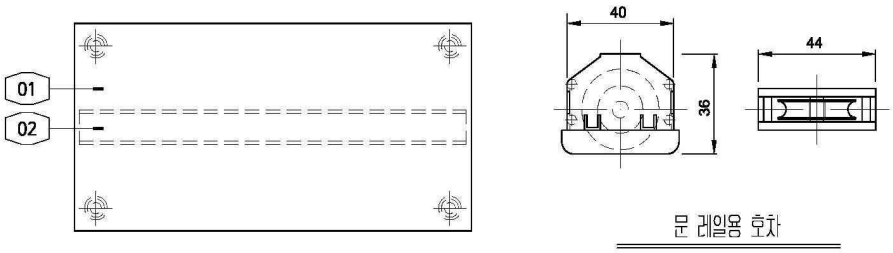

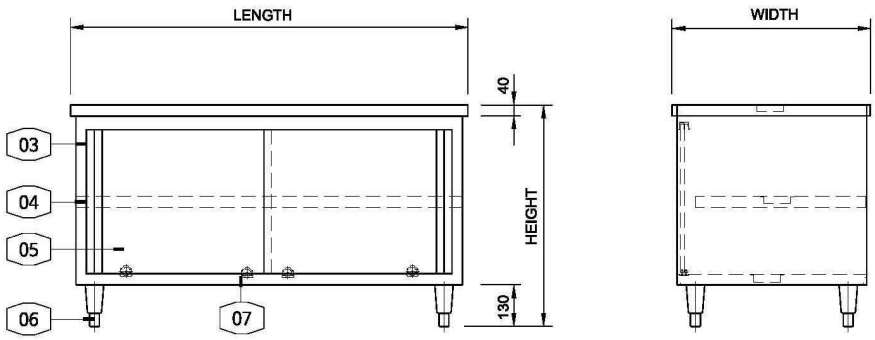

NO	DESCRIPTION	MATERIAL	TYPE	NO	DESCRIPTION	MATERIAL	TYPE
1	상판	STS - 304	1.2 m/m	6	조정식다리	STS - 304	가공품
2	보강	STS - 304	1.2 m/m	7	호차,레일		
3	몸체	STS - 304	1.2 m/m				
4	선반	STS - 304	1.2 m/m				
5	문	STS - 304	1.2 m/m				

수원컨벤션							
PLACEMENT	지상3층					DATE	2017. 02
ITEM	BKI-61	잭스택/커버	SIZE	LENGTH	WIDTH	HEIGHT	Q'ty
		JACK STACK WITH COVER		600	600	1790	18 EA
				JACKSTACK:JS104/JS901PC			
NOTES							

JACKSTACK®

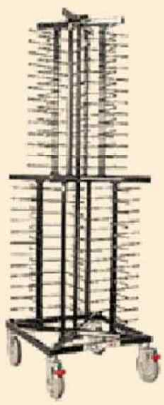

JACKSTACK®JS104

Mobile Plate Rack for 104 plates.
Dim 24"x24"x70.5" (60x60x179 cm).
One person easily moves JACKSTACK® from kitchen to storage or banquet areas.
Load and unload from 4 sides.
2" (5cm) spacing between 6.7" (17 cm) plate supports.
Quick-change, sliding uprights allow fast, smooth resetting to any new plate size wanted. No bolts or tools needed !
Total weight : 66 lbs (30 kg).

NO	DESCRIPTION	MATERIAL	TYPE	NO	DESCRIPTION	MATERIAL	TYPE

수원컨벤션							
PLACEMENT	지상3층					DATE	2017. 02
ITEM	BKI-62	모바일냉장카트	SIZE	LENGTH	WIDTH	HEIGHT	Q'ty
		MOBILE REFRIGERATED CART					11 EA
				ALTOSHAAM:1000-MR1			
NOTES							

Sizes and Specifications

1000-MR1 Mobile Refrigerator

Single cavity model with 20 gauge, non-magnetic stainless steel exterior and door, fully insulated with high density foamed-in-place polyurethane. Door is hinged left as standard, and includes one (1) positive door latch with magnetic-mechanical closing and cylinder door lock. The mobile refrigerator is controlled by one (1) ON/OFF switch, with a thermostat preset at a temperature of 36°F (2°C). A LED display monitors the inside temperature. Unit includes a full-perimeter stainless steel bumper guard along with one (1) transport handle on each end of the cart and one (1) on the back of the cart for a total of three (3) transport handles. Cart is furnished with removable side racks, powder coated shelves, one (1) set of 6" (152mm) heavy duty casters — two (2) rigid and two (2) swivel with brake. A 1/4 horsepower compressor system utilizes 134a refrigerant, generating 2300 BTU (580 KCAL) per hour.

ORDERING INFORMATION:

Specify optional right-hand door hinging as required.
Specify Fahrenheit or Celsius at time of order.
Specify voltage requirements.

MODEL	1000-MR1
INTERIOR	22 gauge non-magnetic (non-corrosive) stainless steel — Two (2) removable stainless steel side racks with 25 shelf positions spaced on 1-1/4" (32mm) centers — Three (3) powder coated shelves, 21" x 27" (533mm x 686mm) — One (1) powder coated shelf, 21" x 20" (533mm x 508mm)
INSIDE DIMENSIONS (W x D x H)	21-1/4" x 27-1/4" x 55-1/2" (540mm x 692mm x 1410mm)
PAN CAPACITY	FULL-SIZE PANS GASTRONORM 1/1 — Twenty-one (21) . . 12" x 20" x 2-1/2" . . (530mm x 325mm x 65mm) FULL-SIZE SHEET PANS — Thirteen (13)* 18" x 26" x 1" on wire shelves only. — plus Three (3) additional Full-size pans 12" x 20" x 2-1/2" . . GN 1/1 (530mm x 325mm x 65mm) *Additional shelves required.
ELECTRICAL	120V — 60 Hz, 1 ph 8.7 Amps, 855 Watts — NEMA 5-15P 15A, 125V Plug
	220-240V — 50 Hz, 1 ph 4.4 Amps, 790 Watts — NEMA 6-15P 15A, 250V Plug
NET WEIGHT	410 lb (186 kg)
SHIP WEIGHT	671 lb (304 kg)
OPTIONS & ACCESSORIES	Plate Carriers [EACH CARRIER HOLDS FOUR (4) PREPLATED MEALS] — Uncovered "P" Carriers (HOLDS 11 CARRIERS) DC-2868 — Covered "C" Carriers (HOLDS 11 CARRIERS) DC-2869 — Uncovered "EP" Carriers (HOLDS 8 CARRIERS) DC-23580 — Covered "EC" Carriers (HOLDS 8 CARRIERS) DC-23676 Powder Coated Wire Shelves — 21" x 27" (533mm x 686mm) SH-23963 — 21" x 20" (533mm x 508mm) SH-23964 Stainless Steel Wire Shelves — 21" x 27" (533mm x 686mm) SH-23892 — 21" x 20" (533mm x 508mm) SH-23893

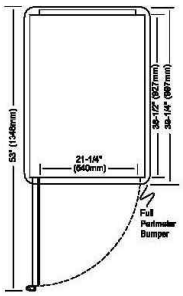

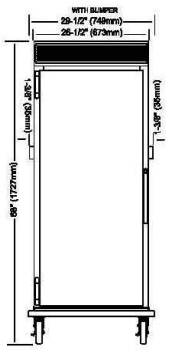

NO	DESCRIPTION	MATERIAL	TYPE	NO	DESCRIPTION	MATERIAL	TYPE

수원컨벤션							
PLACEMENT	지상3층					DATE	2017. 02
ITEM	BKI-63	히티드방켓캐비넷 1000-BQ2/192	SIZE	LENGTH	WIDTH	HEIGHT	Q'ty
		HOT HOLDING BANQUET CARTS 192		1744	773	1714	7 EA
				ALTOSHAAM:1000-BQ2/192			
NOTES							

AutoQuotes

1000-BQ2/192

HOT HOLDING BANQUET CARTS

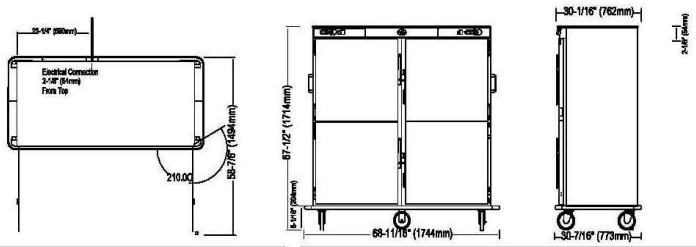

DIMENSIONS: H x W x D

EXTERIOR:
67-1/2" x 68-11/16" x 30-7/16"
(1714mm x 1744mm x 773mm)

INTERIOR PER DOOR OPENING:
53" x 56-1/2" x 25-1/2"
(1346mm x 718mm x 648mm)

WEIGHT

NET	653 lb (296 kg)
SHIP	760 lb (345 kg)
CARTON DIMENSIONS: (H x W x D)	77" X 74" X 35" (1956mm x 1880mm x 889mm)

INSTALLATION REQUIREMENTS

Cart must be installed level. It must not be installed in any area where it may be affected by steam, grease, dripping water, high temperatures, or any other severely adverse conditions.

CLEARANCE REQUIREMENTS

Full perimeter bumper accommodates all clearance requirements.

ELECTRICAL

VOLTAGE	PHASE	CYCLE/HZ	AMPS	kW	CORD & PLUG INCLUDED
120 (AGCY)	1	60	24.0	3.0	NEMA L5-20P
POWER SWITCH IN LOW POSITION			16.0	1.9	20A- 125V PLUG
POWER SWITCH IN HIGH POSITION			24.7 MAX	3.0	NEMA L5-30P 30A - 125V PLUG
208-240 (AGCY)	1	60	12.5	3.0	NEMA 6-15P
at 208	1	60	11.8	2.5	15A - 250V PLUG
at 240	1	60	13.6	3.3	
230 (AGCY)	1	50	13.0	3.0	CEE 7/7 220-230V PLUG

CAPACITY

480 lbs (218 kg) MAXIMUM
VOLUME MAXIMUM: 300 QUARTS (380 LITERS)

PLATES: (without plate carriers)
— 10" (254mm) with covers: 192
— 10-3/4" (273mm) with covers: 160
LARGER DIAMETER ITEMS WILL RESULT IN REDUCED PLATE CAPACITIES

PANS: Full-size and half-size pan combinations (per shelf)
— 12" x 20" (530mm x 325mm - GN 1/1): 2
— 12" x 10" (265mm x 325mm - GN 1/2): 4
ADDITIONAL WIRE SHELVES WITH SUPPORT CLIPS WILL ACCOMMODATE VARIOUS COMBINATIONS OF 2-1/2" (65mm), 4" (100mm) OR 6" (150mm) DEEP PANS

SHELF CAPACITY: (per shelf, without covers)
— 10" (254mm) plates: 6
— Shelves maximum: 32 SPACING ON CENTERS 3-5/32" (80mm)

NO	DESCRIPTION	MATERIAL	TYPE	NO	DESCRIPTION	MATERIAL	TYPE

수원컨벤션							
PLACEMENT	지상3층					DATE	2017. 02
ITEM		뉴오메가트렌치/풀루어싱크	SIZE	LENGTH	WIDTH	HEIGHT	Q'ty
	BKI-69	NEW OMEGA TRANCH / FLOOR SINK		3000	115	80	6 EA
	BKI-70			400	400	200	3 EA
NOTES							

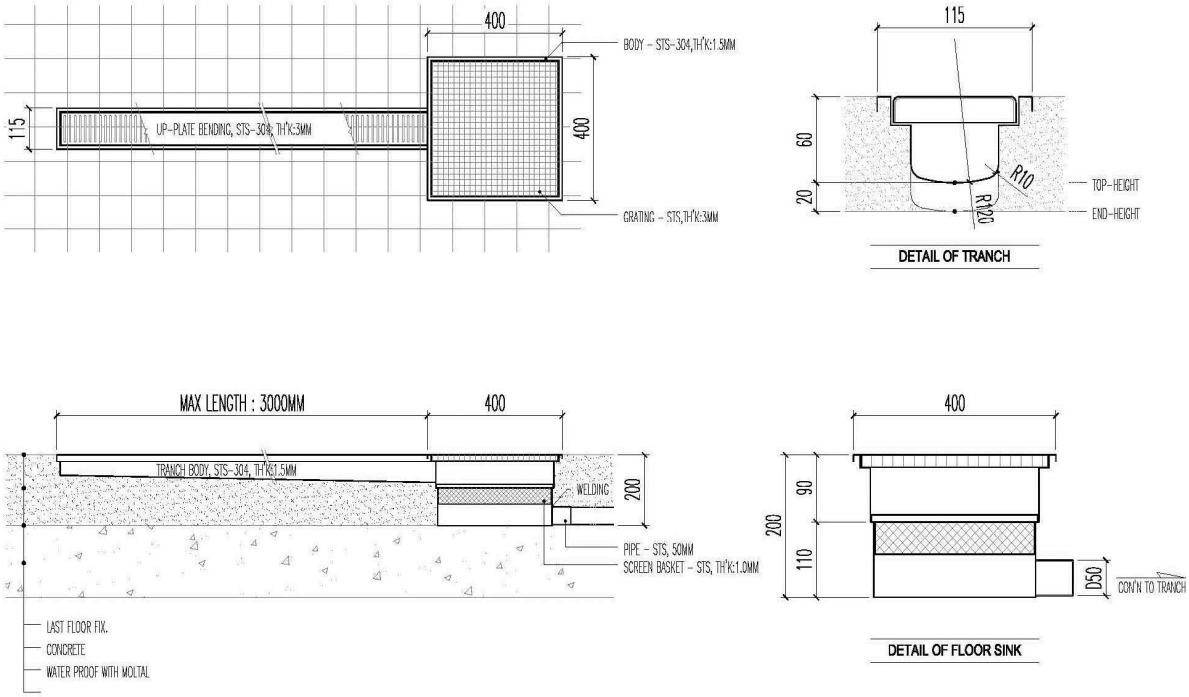

NO	DESCRIPTION	MATERIAL	TYPE	NO	DESCRIPTION	MATERIAL	TYPE

수원컨벤션							
PLACEMENT	지상3층					DATE	2017. 02
ITEM	BKI-71	풀러어싱크드레인	SIZE	LENGTH	WIDTH	HEIGHT	Q'ty
		FLOOR SINK DRAIN		300	300	200	1 EA
				SUNIL:FSD-300			
NOTES							

NO	DESCRIPTION	MATERIAL	TYPE	NO	DESCRIPTION	MATERIAL	TYPE

수원컨벤션							
PLACEMENT	지상3층					DATE	2017. 02
ITEM	BKI-72	플루어케틀트로우	SIZE	LENGTH	WIDTH	HEIGHT	Q'ty
		FLOOR KETTLE TROUGH		1000	500	200	2 EA
				SUNIL:FKT-1000			
NOTES							

NO	DESCRIPTION	MATERIAL	TYPE	NO	DESCRIPTION	MATERIAL	TYPE

수원컨벤션							
PLACEMENT	지상3층					DATE	2017. 02
ITEM	BKI-73	수전	SIZE	LENGTH	WIDTH	HEIGHT	Q'ty
		WATER FAUCETS					8 EA
NOTES							

중앙형

NO	DESCRIPTION	MATERIAL	TYPE	NO	DESCRIPTION	MATERIAL	TYPE

수원컨벤션

PLACEMENT	지상3층					DATE	2017. 02
ITEM	BBA-01	1-조세정작업대/하부선반	SIZE	LENGTH	WIDTH	HEIGHT	Q'ty
		1-COMP'T WORK TOP WITH SHELF		1500	750	850	1 EA
NOTES	뒷백제작						

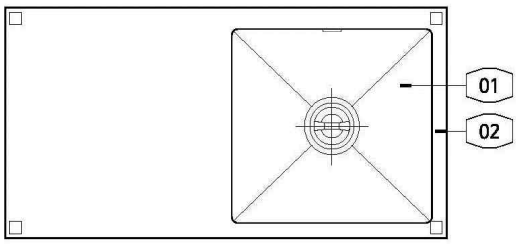

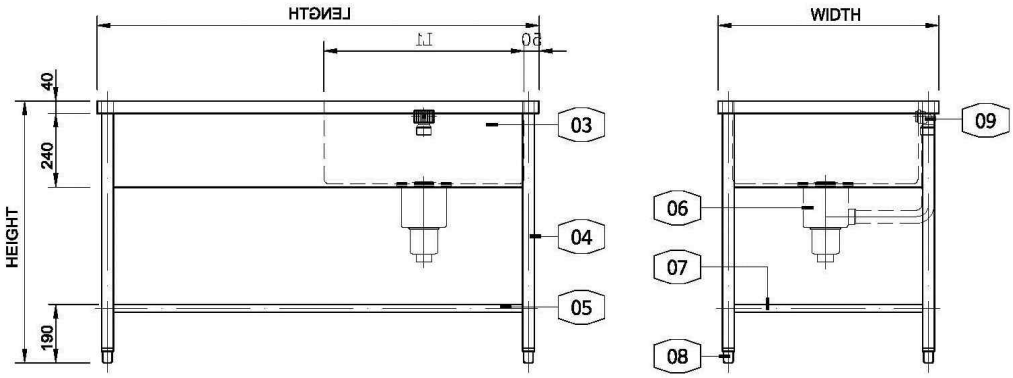

NO	DESCRIPTION	MATERIAL	TYPE	NO	DESCRIPTION	MATERIAL	TYPE
1	씽크	STS-304	1.5 m/m	6	대형드래인	P.V.C	
2	상판	STS-304	1.2 m/m	7	세로보강대	STS-304	1.2 m/m
3	앞치마	STS-304	0.8 m/m	8	조정식다리		
4	다리	STS-304	1.2 m/m	9	조정식다리		
5	가로보강대	STS-304	1.2 m/m				

수원컨벤션							
PLACEMENT	지상3층					DATE	2017. 02
ITEM	BBA-02	벽선반2단	SIZE	LENGTH	WIDTH	HEIGHT	Q'ty
		WALL MOUNTED SHELF 2-TIRE		1500	350	600	3 EA
NOTES							

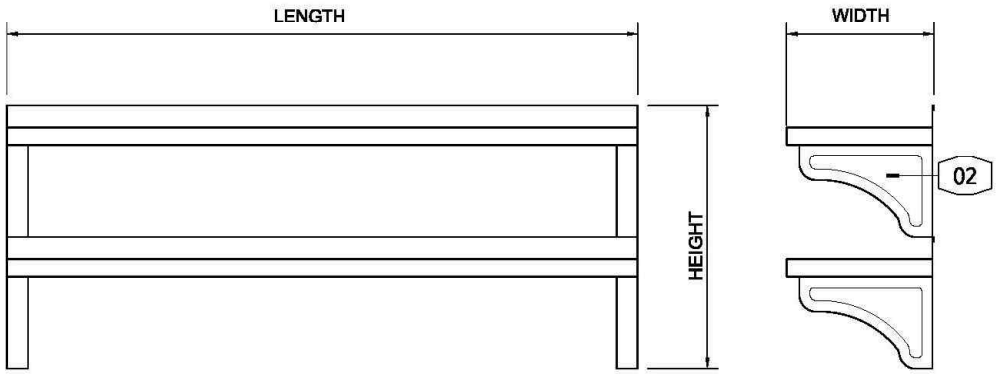

NO	DESCRIPTION	MATERIAL	TYPE	NO	DESCRIPTION	MATERIAL	TYPE
1	선반	STS-304	1.2 m/m				
2	브라켓	STS-304	1.5 m/m				

수원컨벤션							
PLACEMENT	지상3층					DATE	2017. 02
ITEM	BBA-03	냉장테이블	SIZE	LENGTH	WIDTH	HEIGHT	Q'ty
		COLD TABLE		1500	750	850	1 EA
				BUSUNG:B150C-2RROS-E			
NOTES	뒷백제작						

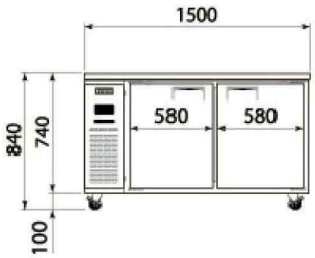

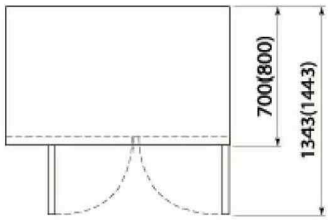

MODEL	사용구분	콤프레서 (HP)	냉매	전원 (V/PH/Hz)	선반	내용적 (ℓ)	소비전력 (w/h)	외형크기 L x D x H (mm)
B150C-2RROS-E	냉장	1/5	R-134A	220/1/60	2	370(590)	289	1500 x 700(800) x 840
B150C-2FFOS-E	냉동	1/3+	R-134A	220/1/60	2	370(590)	451	1500 x 700(800) x 840

NO	DESCRIPTION	MATERIAL	TYPE	NO	DESCRIPTION	MATERIAL	TYPE

수원컨벤션							
PLACEMENT	지상3층					DATE	2017. 02
ITEM	BBA-04	전자레인지(업소용)	SIZE	LENGTH	WIDTH	HEIGHT	Q'ty
		MICRO WAVE OVEN		560	483	344	1 EA
				DAEWOO:TMW-1100EK			
NOTES							

요약정보 :
구분 : 전자레인지
조작방식 : 전자식
색상 : 스테인리스 스틸
용량(L) : 34L
크기(mm) : 560W * 344H * 483D
무게(Kg) : 17kg
출력(W) : 1000W

- 견고하고 세련된 외관(Stainless steel)
- 2배 이상 빨라진 조리시간
- 간편한 20개 원터치 메모리 조리
- 5단계 출력조절 기능(20/40/60/80/100%)
- 요리시간을 간단히 추가할 수 있는 간편조리 기능
- 어린이 보호 잠금 기능
- 절전 기능
- 조리 종료 알람

NO	DESCRIPTION	MATERIAL	TYPE	NO	DESCRIPTION	MATERIAL	TYPE

수원컨벤션

PLACEMENT	지상3층					DATE	2017. 02
ITEM	BBA-05	작업대/하부선반	SIZE	LENGTH	WIDTH	HEIGHT	Q'ty
		WORK TABLE WITH SHELF		1500	750	850	1 EA
NOTES	뒷백제작						

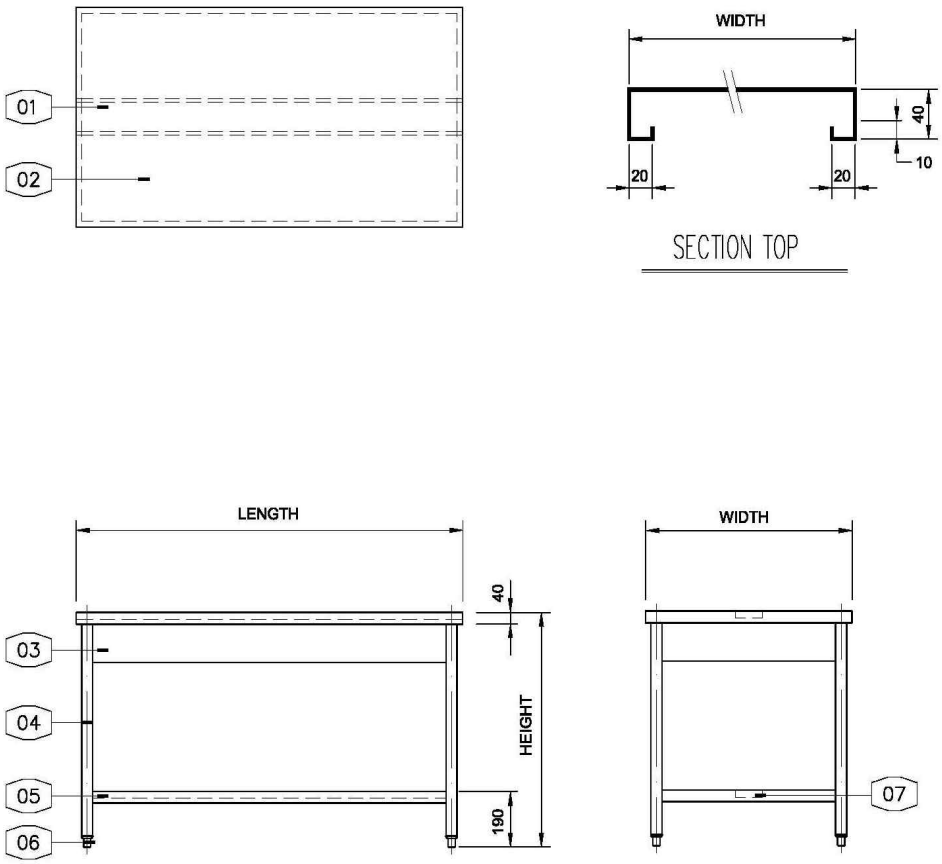

NO	DESCRIPTION	MATERIAL	TYPE	NO	DESCRIPTION	MATERIAL	TYPE
1	보강	STS -304	1.2 m/m	6	조정식다리		가공품
2	상판	STS -304	1.5 m/m	7	하부보강	STS -304	1.2 m/m
3	앞치마	STS -304	0.8 m/m				
4	다리	STS -304	1.2 m/m				
5	선반	STS -304	1.2 m/m				

수원컨벤션							
PLACEMENT	지상3층					DATE	2017. 02
ITEM	BBA-06	전자저울 10KG	SIZE	LENGTH	WIDTH	HEIGHT	Q'ty
		DIGITAL SCALE 10KG		260	280	137	1 EA
				CAS:SW-1S,10 KG			
NOTES							

SW/AD SERIES 단순 중량저울

특 징

- 1/2,000 ~ 1/4,000의 고정밀도
- 단순 중량 측정용 전자저울
- 소비시를 위한 후면 소시두 제작(Option)
- 밧데리 비법으로 독립에서 사용가능
- 선택사양 : AC Adapter
- 용기 : 외 수려 2 이보, 제작, 취급 유용 탁월성 인장 및 각종 제한성, 약품상 스텐레스 등

특 징

- 1/3,000 ~ 1/10,000의 고정밀도
- 중량 홀드 기능 / 스테인레스 접시 사용
- 키 기능 On/Off 영점, 용기 홀드
- 표시 램프기능 정상, 용기
- 선택사양 : RS-232C 통신 (PC 및 Printer 연결)
- 용기 : 각종 산업체, 소방소방, 약품상 화장품 스텐레스 초원, 의약제상 각종 기동업체

제품사양

모델명	SW-1				
최대표시	2kg	2kg	5kg	10kg	20kg
최소표시	0.5g	1g	2g	5g	10g
최대용기 허용중량	Full Tare				
소시두	5자리(LCD)				
사용전원	건전지 1.5V×6개(D Size)				
소비전력	0.25W				
사용온도범위	-5℃ ~ +35℃				
전지의 사용시간	일반 작업 건전지 : 1,000시간 위험 작업지 : 500시간				
플랫폼크기(mm)	230(W)×190(D)				
외형크기(mm)	260(W)×287(D)×137(H)				
제품무게	2.8kg				

제품사양

모델명	AD-2S AD-5S	AD-10 AD-20 AD-30 AD-40 AD-50 AD-60
최대표시	2.5kg 5kg	10kg 25kg 5kg 10kg 20kg
최소표시	0.5g 1g	2g 5g 0.5g 1g 2g
최대용기 허용중량	[illegible]	[illegible]
소시두	5자리(VFD)	
소시두 램프기능	영점, 용기	
사용전원	AC 220V, 60Hz	
소비전력	10W	
사용온도범위	5℃ ~ +35℃	
플랫폼크기(mm)	340(W)×215(D)	
외형크기(mm)	350(W)×325(D)×105(H)	
제품무게	4.7kg	

NO	DESCRIPTION	MATERIAL	TYPE	NO	DESCRIPTION	MATERIAL	TYPE

수원컨벤션							
PLACEMENT	지상3층					DATE	2017. 02
ITEM	BBA-07	재료보관운반카 IB36	SIZE	LENGTH	WIDTH	HEIGHT	Q'ty
		INGREDIENT BINS CART IB36		470	750	740	2 EA
				CAMBRO:IB36			
NOTES							

TOP VIEW

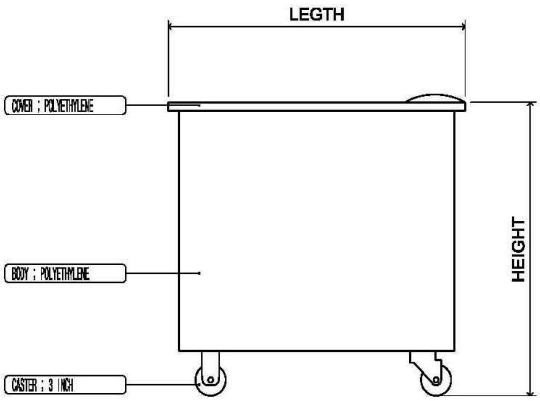

FRONT VIEW

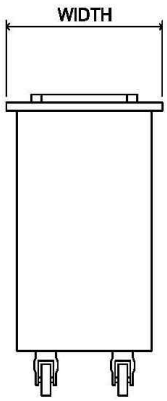

SIDE VIEW

NO	DESCRIPTION	MATERIAL	TYPE	NO	DESCRIPTION	MATERIAL	TYPE

수원컨벤션							
PLACEMENT	지상3층					DATE	2017. 02
ITEM	BBA-08	버티컬믹서	SIZE	LENGTH	WIDTH	HEIGHT	Q'ty
		VERTICAL MIXER					1 EA
				DAEHUNG:YSM-18			
NOTES							

NO	DESCRIPTION	MATERIAL	TYPE	NO	DESCRIPTION	MATERIAL	TYPE

수원컨벤션							
PLACEMENT	지상3층					DATE	2017. 02
ITEM	BBA-09	조립식냉장실(슬라이딩도어)/에어커튼	SIZE	LENGTH	WIDTH	HEIGHT	Q'ty
		GENERAL PRE-FAB CHILLER(SLIDING DOOR) / AIR CURTAIN		2350	3000	3000	1 SET
				SLIDING DOOR			
NOTES	재질 : 내외부 SUS , 밀폐형						

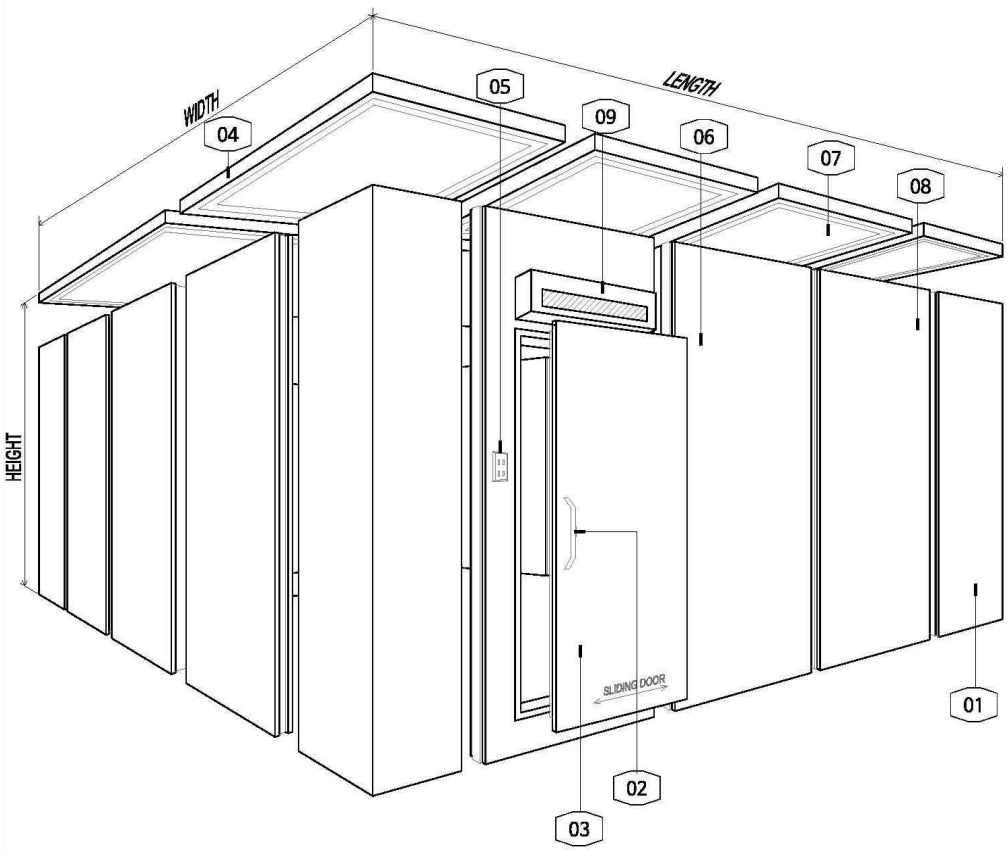

NO	DESCRIPTION	MATERIAL	TYPE	NO	DESCRIPTION	MATERIAL	TYPE
1	INSULATION	URETHANE	100 m/m	6	PACKING	RUBBER	
2	HANDLE	ZDC		7	INSIDE SHEET	STS-304	
3	SLIDING DOOR	STS-304		8	OUTSIDE SHEET	STS-304	
4	DEILING BOARD	STS-304		9	AIR CURTAIN		1P 220V
5	LIGHT SWITHCH						

수원컨벤션

PLACEMENT	지상3층					DATE	2017. 02
ITEM	BBA-09	조립식냉장실(슬라이딩도어)/에어커튼	SIZE	LENGTH	WIDTH	HEIGHT	Q'ty
		GENERAL PRE-FAB CHILLER(SLIDING DOOR) / AIR CURTAIN		2350	3000	3000	1 EA
				SLIDING DOOR			
NOTES	재질 : 내외부 SUS , 밀폐형						

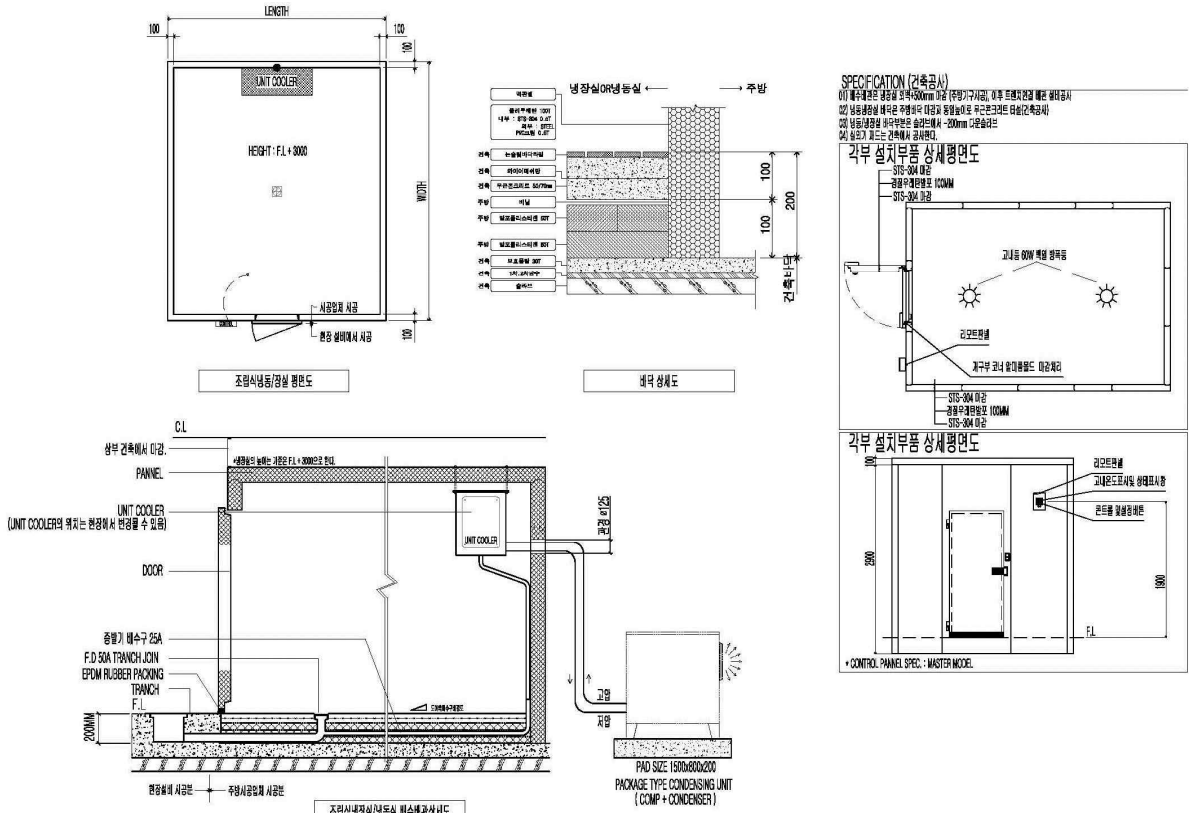

NO	DESCRIPTION	MATERIAL	TYPE	NO	DESCRIPTION	MATERIAL	TYPE
1	INSULATION	URETHANE	100 m/m	6	PACKING	RUBBER	
2	HANDLE	ZDC		7	INSIDE SHEET	STS-304	
3	SLIDING DOOR	STS-304		8	OUTSIDE SHEET	STS-304	
4	DEILING BOARD	STS-304		9	AIR CURTAIN		1P 220V
5	LIGHT SWITHCH						

수원컨벤션							
PLACEMENT	지상3층					DATE	2017. 02
ITEM	BBA-10	조립식폴리선반 1525MM 3-TIRE	SIZE	LENGTH	WIDTH	HEIGHT	Q'ty
		EASY INSTALL POLY SHELBING 1525MM 3-TIRE		1525	610	1600	2 EA
				NERKO:1525(3)			
NOTES							

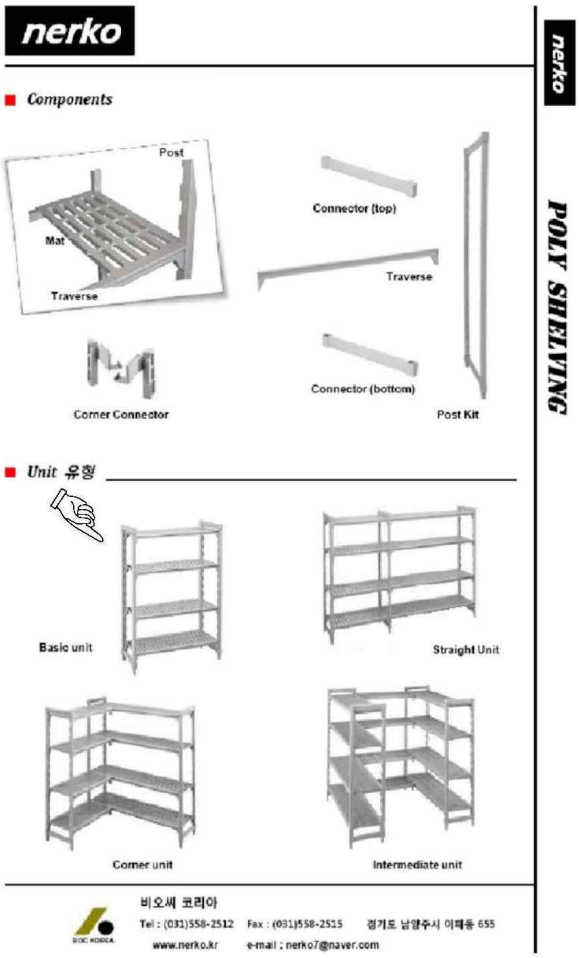

NO	DESCRIPTION	MATERIAL	TYPE	NO	DESCRIPTION	MATERIAL	TYPE

수원컨벤션							
PLACEMENT	지상3층					DATE	2017. 02
ITEM	BBA-11	전기베이커리데크오븐4매3단	SIZE	LENGTH	WIDTH	HEIGHT	Q'ty
		ELECTRIC BAKERY DECK OVEN 4/3					2 EA
				DAEHUNG:DHO2-43			
NOTES							

후레쉬데크 오븐

DHO2-23 / DHO2-33 / DHO2-43

규격(mm)	1280(W) x 880(D) x 1800(H) 1640(W) x 830(D) x 1800(H) 1640(W) x 1030(D) x 1800(H)
수용능력	2매 3단 3매 3단 4매 3단
사용전력	380V, 3P, 15Kw & 220V, 2P, 0.5Kw 380V, 3P, 18Kw & 220V, 2P, 0.5Kw 380V, 3P, 24Kw & 220V, 2P, 0.5Kw
콘트롤	
온도범위	
습도범위	
급수	급수관 (15A) 필요
배수	
무게	
옵션사항	스팀 + 독일산 세라믹돌판 (1.5Kw 전력 추가) 하부발효실 및 다양한 콤비오븐 형태로 구성이 가능

NO	DESCRIPTION	MATERIAL	TYPE	NO	DESCRIPTION	MATERIAL	TYPE

수원컨벤션

PLACEMENT	지상3층					DATE	2017. 02
ITEM	BBA-12	발효기(20매)	SIZE	LENGTH	WIDTH	HEIGHT	Q'ty
		FERMENTATION STAGE 20GN		525	810	1910	2 EA
				DAEHUNG:SMP-1020			
NOTES							

제 품 명	발효실 20매 소형
모델 명	SMP-1020
제품의 특징	적절한 풍량으로 발효실내의 온도와 습도가 일정하게 유지
수용능력	20매
외형 SIZE	W 525 x D 810 x H 1910
가용철판	400 x 600(mm) - 일반적인 기본 사이즈
사용전력	220V, 2P, 1.5Kw
컨트롤러	마이크로 프로세서 제어 방식
온도 설정범위	상온 ~ +40℃ (±2℃)
습도범위	30% ~ 90%
일반사양	• 자연발효에 가까운 발효성능 • 전면 도어유리 부착으로 내부 식별 용이 • 살균등 채택으로 발효후, 냄새 제거 (선택사항) • 내부 선반 높이 변경 가능 • 신뢰성이 우수한 FIN 히터 사용 • 디지털 조작방식 (마이크로 프로세스 채택) • 노즐 방식의 스팀 발생장치 적용 • 부식 없는 알루미늄 및 스테인레스 소재 사용 • 자동 급배수 장치 부착 • 건열, 습열 등의 별도 조작가능 • 순환용 휀 장착으로 온습도차 발생방지
재질	• 알루미늄판 1.0t, • SUS H/L 0.7t, • SUS 2B 0.7t, • 락크살 : 알루미늄
참고사진	

NO	DESCRIPTION	MATERIAL	TYPE	NO	DESCRIPTION	MATERIAL	TYPE

수원컨벤션							
PLACEMENT	지상3층					DATE	2017. 02
ITEM	BBA-13	울트라바이올렛레이스틸레이져	SIZE	LENGTH	WIDTH	HEIGHT	Q'ty
		ULTRAVIOLET RAYS STERILIZER					1 EA
				HGS-835D			
NOTES							

HGS-835D

- **모델명**:HGS-835D
- **규격**:1050 X 480 X 1300
- **소비전력**:785W / 살균, 열풍건조
- **용량**:900도마8, 칼20, 조리기구
- **기능/특이사항**:자외선 살균소독 / 열풍 건조

NO	DESCRIPTION	MATERIAL	TYPE	NO	DESCRIPTION	MATERIAL	TYPE

수원컨벤션							
PLACEMENT	지상3층					DATE	2017. 02
ITEM		뉴오메가트렌치/풀루어싱크	SIZE	LENGTH	WIDTH	HEIGHT	Q'ty
	BBA-15	NEW OMEGA TRANCH / FLOOR SINK		1500	115	80	2 EA
	BBA-16			400	400	200	1 EA
NOTES							

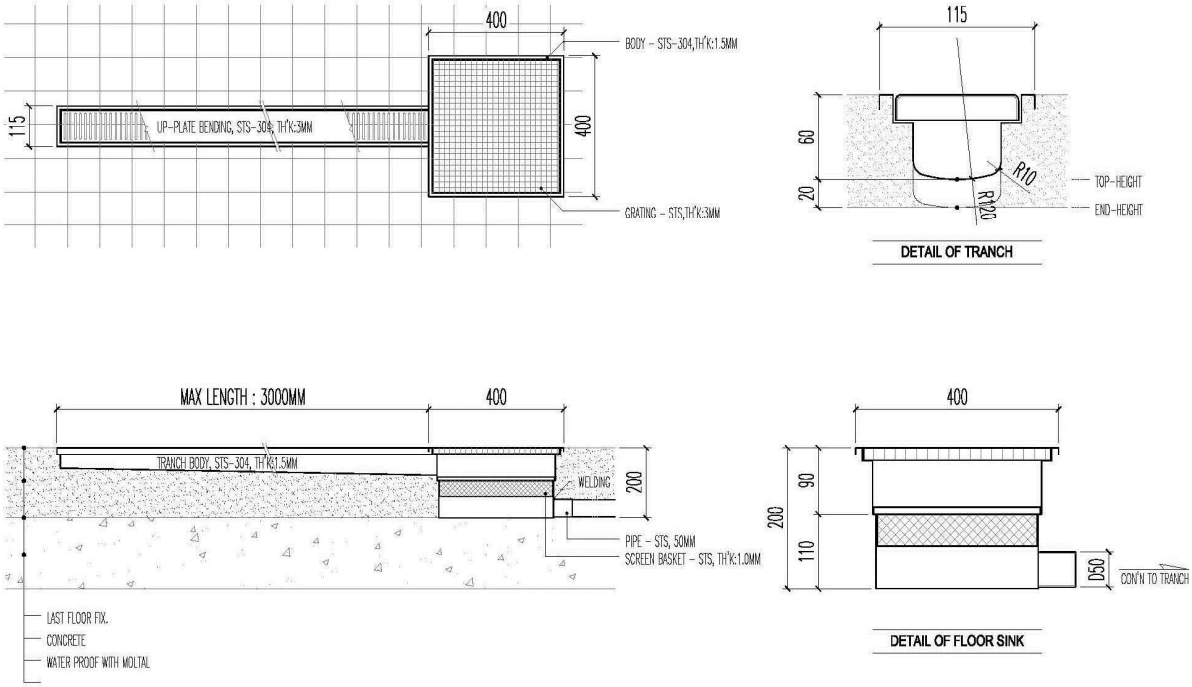

NO	DESCRIPTION	MATERIAL	TYPE	NO	DESCRIPTION	MATERIAL	TYPE

수원컨벤션							
PLACEMENT	지상3층					DATE	2017. 02
ITEM	BBA-17	수전	SIZE	LENGTH	WIDTH	HEIGHT	Q'ty
		WATER FAUCETS					1 EA
NOTES							

중앙형

NO	DESCRIPTION	MATERIAL	TYPE	NO	DESCRIPTION	MATERIAL	TYPE

수원컨벤션							
PLACEMENT	지상3층					DATE	2017. 02
ITEM	BDW-01	손세정대/센서식	SIZE	LENGTH	WIDTH	HEIGHT	Q'ty
		HAND SINK (ELECTRIC EYE)					1 EA
				HGS-S001			
NOTES							

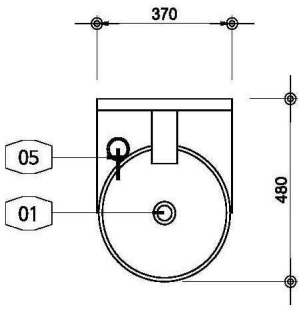

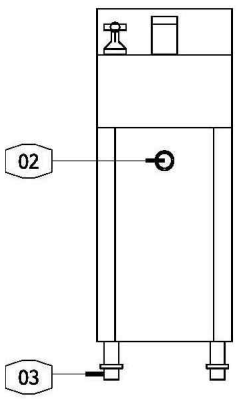

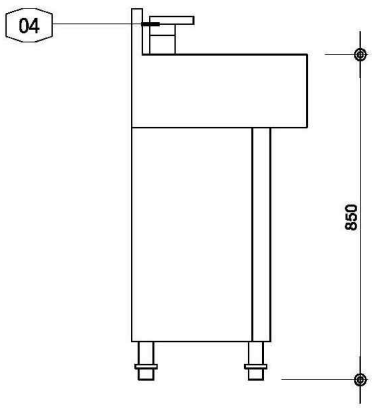

NO	DESCRIPTION	MATERIAL	TYPE	NO	DESCRIPTION	MATERIAL	TYPE
1	터치식	50A					
2	전면부						
3	조정발						
4	센서식						
5	물비누통						

수원컨벤션							
PLACEMENT	지상3층					DATE	2017. 02
ITEM	BDW-02	손소독기(센서식)	SIZE	LENGTH	WIDTH	HEIGHT	Q'ty
		HANDSTERILIZER					1 EA
				HGS-HC301			
NOTES							

NO	DESCRIPTION	MATERIAL	TYPE	NO	DESCRIPTION	MATERIAL	TYPE

수원컨벤션							
PLACEMENT	지상3층					DATE	2017. 02
ITEM	BDW-03	블랙파우더코티드스틸오픈호스릴	SIZE	LENGTH	WIDTH	HEIGHT	Q'ty
		BLACK POWDER COATED STEEL, OPEN HOSE REEL					1 EA
				T&S:5HR-232-12			
NOTES							

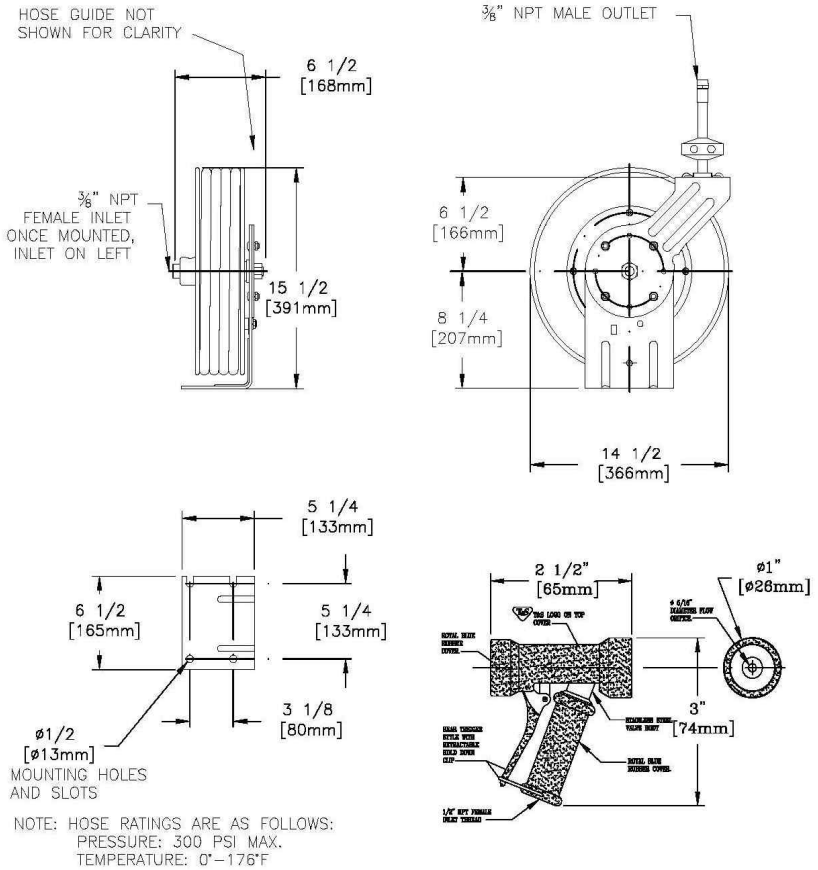

NO	DESCRIPTION	MATERIAL	TYPE	NO	DESCRIPTION	MATERIAL	TYPE

수원컨벤션							
PLACEMENT	지상3층					DATE	2017. 02
ITEM	BDW-04	웨이스트앤커버위드돌리	SIZE	LENGTH	WIDTH	HEIGHT	Q'ty
		WASTE BIN AND COVER WITH DOLLEY		505	505	730	1 EA
				RUBBERMAID:#262000,#264000 , #261960			
NOTES							

NO	DESCRIPTION	MATERIAL	TYPE	NO	DESCRIPTION	MATERIAL	TYPE

수원컨벤션							
PLACEMENT	지상3층					DATE	2017. 02
ITEM	BDW-05	세척준비대(주문제작)	SIZE	LENGTH	WIDTH	HEIGHT	Q'ty
		SOILED,DISH TABLE / SINK (CUSTOM MADE)		4050/2400	900/750	850	1 EA
NOTES	* 도면확인 (현장실측필요)						

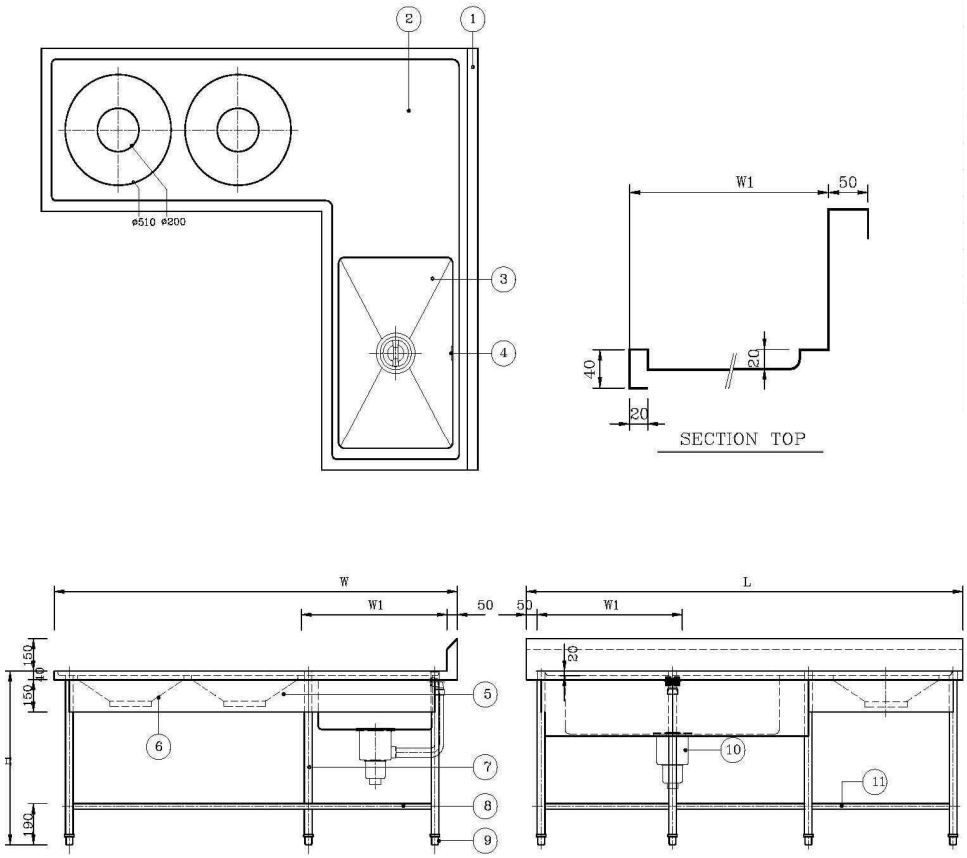

NO	DESCRIPTION	MATERIAL	TYPE	NO	DESCRIPTION	MATERIAL	TYPE
1	뒤빽	STS-304	1.2 m/m	7	다리	STS-304	1.2 m/m
2	상판	STS-304	1.2 m/m	8	세로보강대	STS-304	
3	씽크	STS-304	1.2 m/m	9	조정식다리	STS-304	
4	넘침방지구	P.V.C		10	대형드래인	P.V.C	
5	앞치마	STS-304	0.8 m/m	11	가로보강대	STS-304	1.2 m/m
6	잔반구	STS-304	1.2 m/m				

수원컨벤션							
PLACEMENT	지상3층					DATE	2017. 02
ITEM	BDW-06	랙보관선반(상부설치형)	SIZE	LENGTH	WIDTH	HEIGHT	Q'ty
		RACK SHELF (CENTER TYPE)		4050	600	700	1 EA
NOTES							

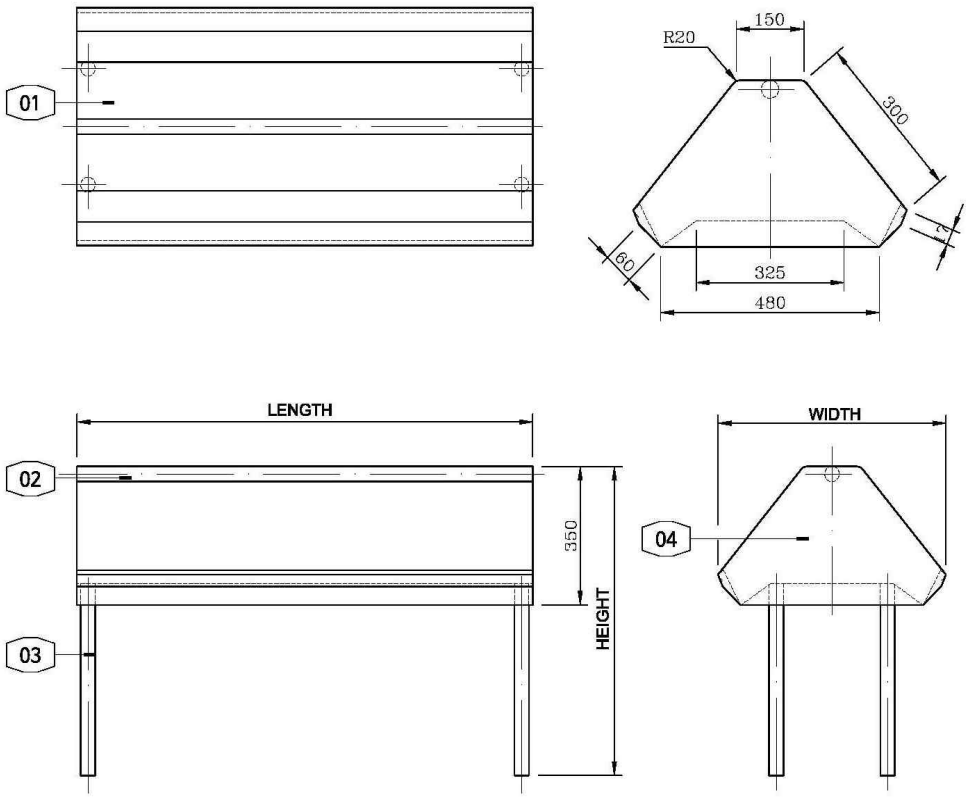

NO	DESCRIPTION	MATERIAL	TYPE	NO	DESCRIPTION	MATERIAL	TYPE
1	몸체	STS-304	1.2 m/m				
2	지지봉	STS-304	1.2 m/m				
3	다리	STS-304	1.2 m/m				
4	앞판	STS-304	2.0 m/m				

수원컨벤션							
PLACEMENT	지상3층					DATE	2017. 02
ITEM	BDW-07	잔반통(걸름망)	SIZE	LENGTH	WIDTH	HEIGHT	Q'ty
		SOILED CART(FILTER)		⌀490		540	4 EA
NOTES							

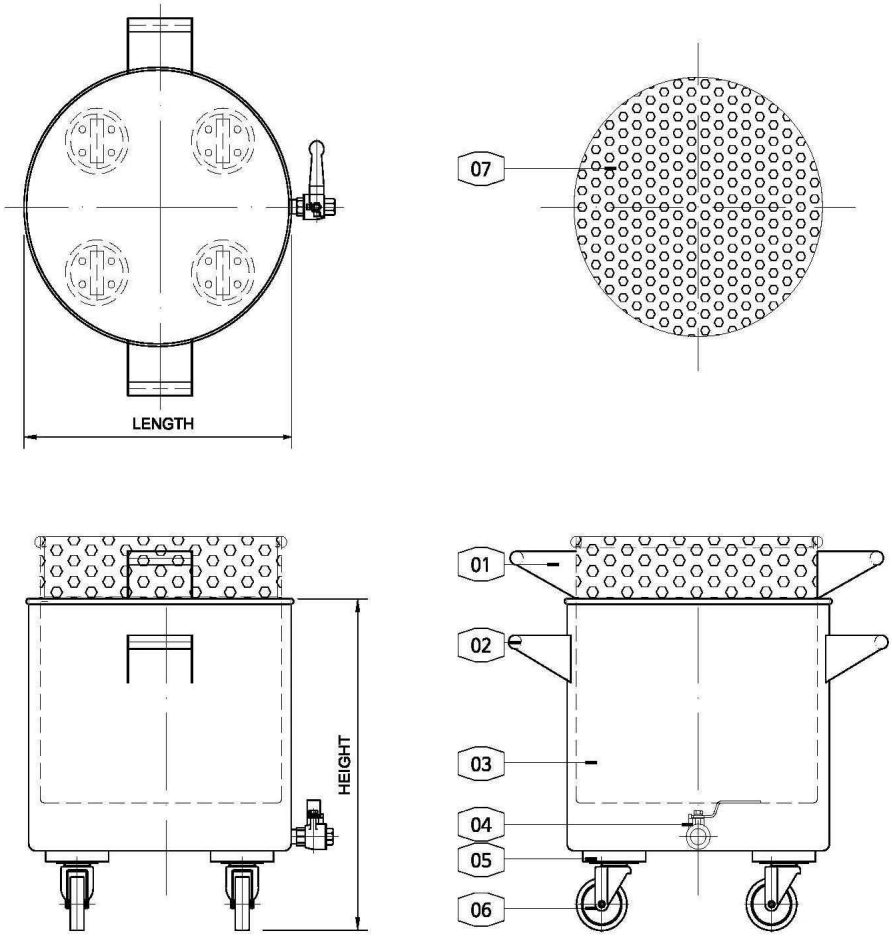

NO	DESCRIPTION	MATERIAL	TYPE	NO	DESCRIPTION	MATERIAL	TYPE
1	손잡이	STS - 304	1.2 m/m	6	바퀴	URETHANE	⌀3"회전식
2	손잡이	STS - 304	1.2 m/m	7	타공망	STS - 304	0.8 m/m
3	몸체	STS - 304	1.0 m/m				
4	볼밸브	BALL VALVE	20A				
5	바닥보강재	STS - 304	1.2 m/m				

수원컨벤션							
PLACEMENT	지상3층					DATE	2017. 02
ITEM	BDW-08	데크마운트프리린스유니트	SIZE	LENGTH	WIDTH	HEIGHT	Q'ty
		DECK MOUNT PRE-RINSE UNIT					2 EA
				T&S:EA-1DP00			
NOTES							

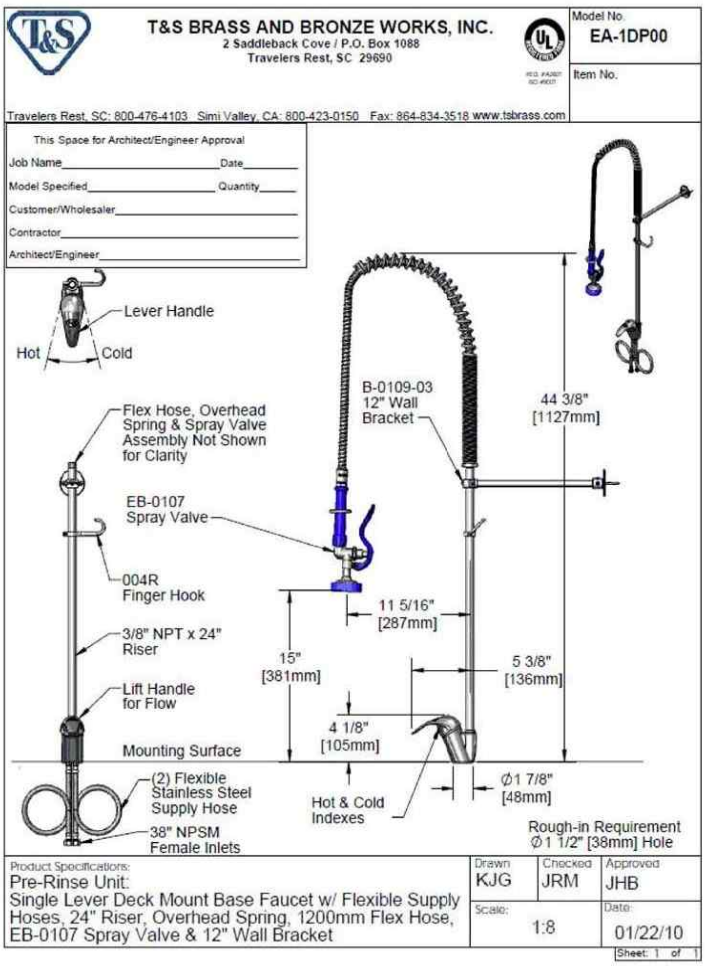

NO	DESCRIPTION	MATERIAL	TYPE	NO	DESCRIPTION	MATERIAL	TYPE

수원컨벤션							
PLACEMENT	지상3층					DATE	2017. 02
ITEM	BDW-09	컴팩트콘베어시스템	SIZE	LENGTH	WIDTH	HEIGHT	Q'ty
		COMPACT CONVEYOR SYSTEM		1100	640	1450	1 EA
				PRIME:PRC-400G			
NOTES							

구분			PRC-400	PRC-600
DIMENSIONS		M/M	110L×640W×1450	2000L×700W×1450
CAPAITY		TRANY RACK/H	90R	180R
SPEED		M/MIN	0.8	1.75
세척조	탱크용량	L*탱크수	100	100
	탱크히팅	KCAL/H	6	6
	펌프용량	L/MIN	1000	1000
	펌프모타	HP	1.5	1.5
헹굼조	헹굼용량	L/H	500	500
	헹굼히팅	KCAL/H	40000	40000
	헹굼펌프	KW	0.4	0.4
구동모터		KW	0.4	0.4
전기소모량-가스식		KW	8.3	15.8
물 소모량		L/H	500	500
급수관경		A	20	20

NO	DESCRIPTION	MATERIAL	TYPE	NO	DESCRIPTION	MATERIAL	TYPE

수원컨벤션							
PLACEMENT	지상3층					DATE	2017. 02
ITEM	BDW-10	식기건조대	SIZE	LENGTH	WIDTH	HEIGHT	Q'ty
		DRAINING BOARD		1500	750	850	1 EA
NOTES							

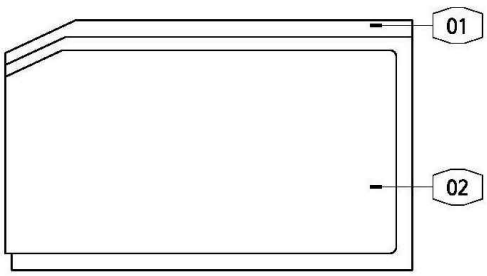

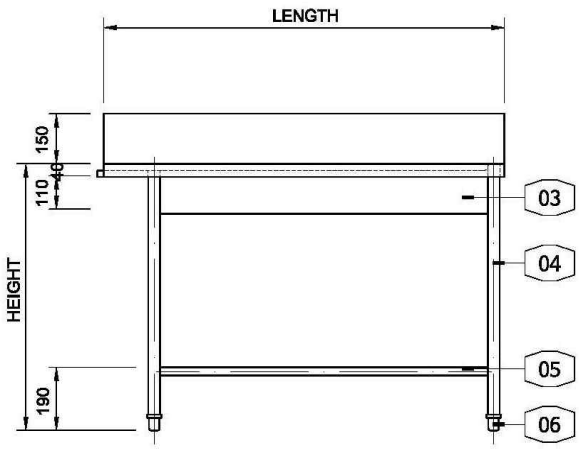

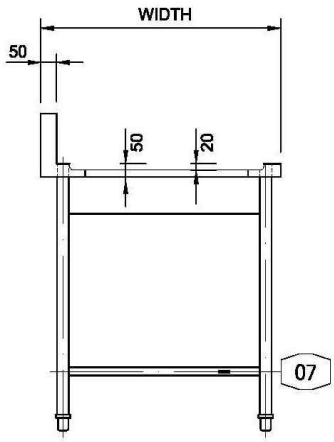

NO	DESCRIPTION	MATERIAL	TYPE	NO	DESCRIPTION	MATERIAL	TYPE
1	뒤빽	STS-304	1.5 m/m	6	조정식다리		
2	상판	STS-304	1.5 m/m	7	세로보강대	STS-304	1.2 m/m
3	앞치마	STS-304	0.8 m/m				
4	다리	STS-304	1.2 m/m				
5	가로보강대	STS-304	1.2 m/m				

수원컨벤션							
PLACEMENT	지상3층					DATE	2017. 02
ITEM	BDW-11	랙보관선반	SIZE	LENGTH	WIDTH	HEIGHT	Q'ty
		RACK SHELF (WALL TYPE)		1200	500	600	1 EA
NOTES							

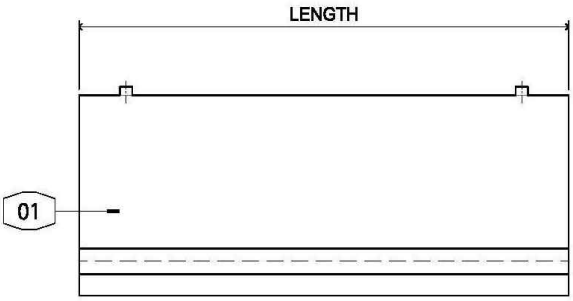

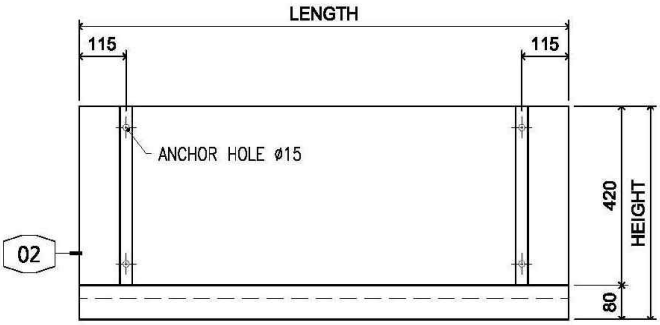

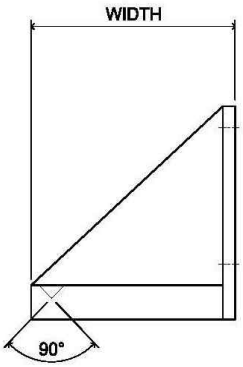

NO	DESCRIPTION	MATERIAL	TYPE	NO	DESCRIPTION	MATERIAL	TYPE
1	선반	STS-304	1.2 m/m				
2	브라켓	STS-304	1.2 m/m				

수원컨벤션							
PLACEMENT	지상3층					DATE	2017. 02
ITEM	BDW-12	조립형STS팬랙1200 4단	SIZE	LENGTH	WIDTH	HEIGHT	Q'ty
		EASY INSTALL STS POT & PAN RACK 4-TIRE		1200	700	1800	1 EA
NOTES							

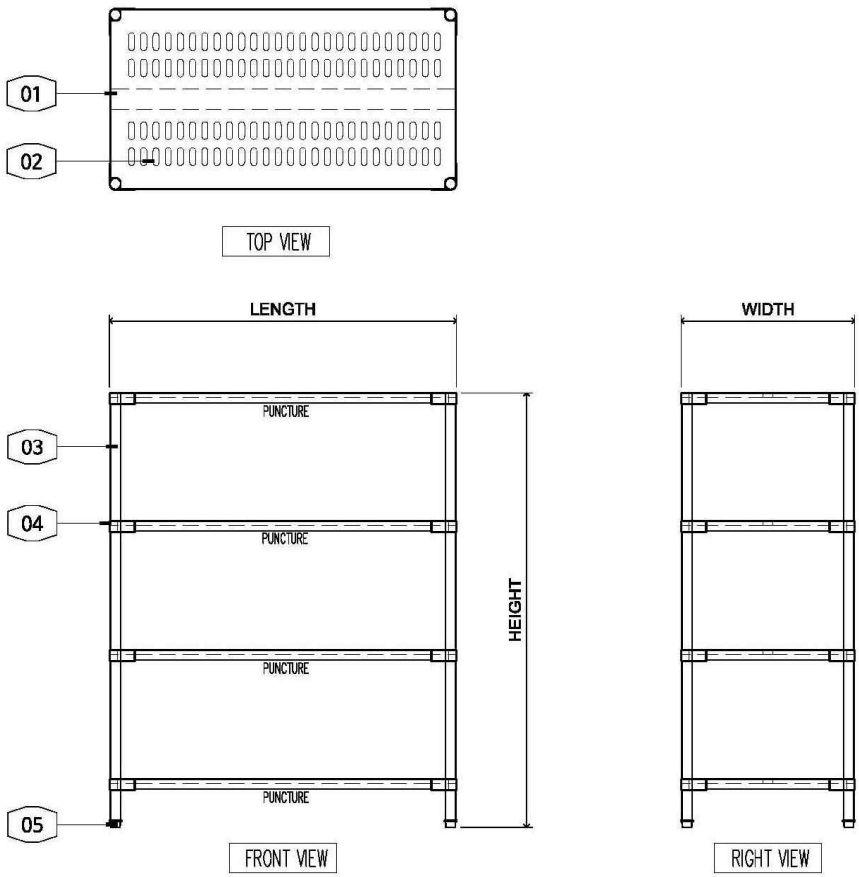

NO	DESCRIPTION	MATERIAL	TYPE	NO	DESCRIPTION	MATERIAL	TYPE
1	선반프레임	STS-304	1.5 m/m	6	고정핀	ABS	
2	타공선반	STS-304	1.5 m/m				
3	선반다리	STS-304	1.2 m/m				
4	선반지지대	아연 + 크롬코팅	다이캐스팅				
5	조정식다리	가공품					

수원컨벤션							
PLACEMENT	지상3층					DATE	2017. 02
ITEM	BDW-13	조립형STS팬랙1500 4단	SIZE	LENGTH	WIDTH	HEIGHT	Q'ty
		EASY INSTALL STS POT & PAN RACK 4-TIRE		1500	700	1800	2 EA
NOTES							

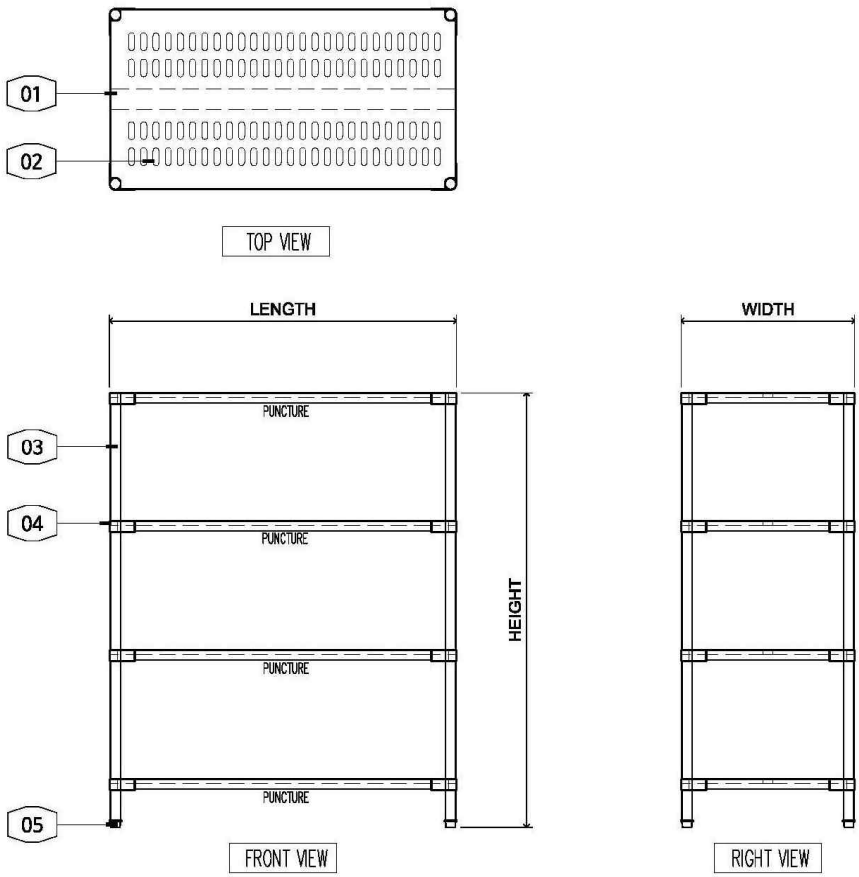

NO	DESCRIPTION	MATERIAL	TYPE	NO	DESCRIPTION	MATERIAL	TYPE
1	선반프레임	STS-304	1.5 m/m	6	고정핀	ABS	
2	타공선반	STS-304	1.5 m/m				
3	선반다리	STS-304	1.2 m/m				
4	선반지지대	아연 + 크롬코팅	다이캐스팅				
5	조정식다리	가공품					

수원컨벤션

PLACEMENT	지상3층					DATE	2017. 02
ITEM	BDW-14	플라이트앤랙 A-라운드 -가스 /트레이버블젯에어시스템	SIZE	LENGTH	WIDTH	HEIGHT	Q'ty
		FLIGHT & RACK A-ROUND FULL AUTOMATIC SYSTEM-STEAM/BUBBLE JET SYSTEM		4340	2015	1880	1 EA
				BLAKESLEE KOREA : 1T+DRY			
NOTES	* 도면확인						

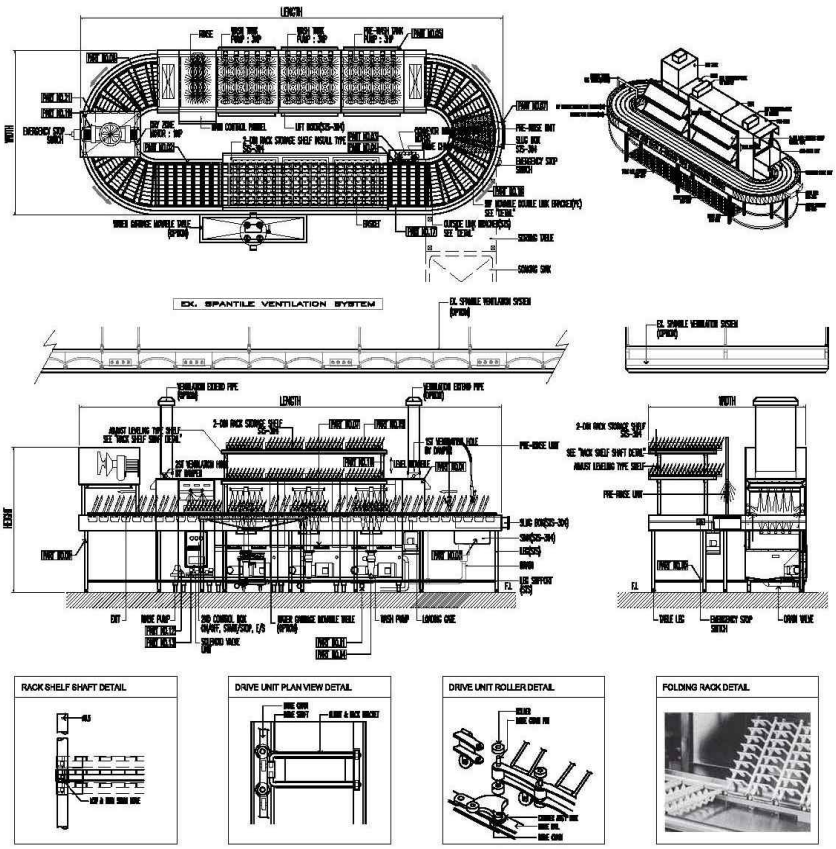

NO	DESCRIPTION	MATERIAL	TYPE	NO	DESCRIPTION	MATERIAL	TYPE
1	BODY	STS-304	1.5 m/m	12	RINSE PUMP		PW-201SMA
2	CONVEYOR BODY	STS-304	2.5 m/m	13	SOLENOID VALVE		PWS-20A
3	DRIVE CHAIN	STS-304	9Tx75x50 m/m	14	WASH PUMP	3P 380V	3HPx2
4	CONVEYOR DRIVE MOTOR	3P 380V	1/2 HP	15	RACK SHELF	STS-304	1.5 m/m
5	DOOR ASS'Y	STS-304	1.0 m/m	16	RACK SHELF SUPPORT	STS-304	⌀30x1.2 m/m
6	CONVEYOR RAIL	STS-304	12 m/m	17	OUT SIDE LINK BRAKET	STS-304	2.0 m/m
7	SLUG BOX	STS-304	1.0 m/m	18	DOUBLE LINK BRACKET	ACETAL	135x70x56
8	SINK	STS-304	1.2 m/m	19	DEY ZONE	3P 380V	MOTOR:1HP, HEATER:15Kw
9	LEG	STS-304	40x40x1.5 m/m	20	TANK HEATER	3P 380V	8Kw x2
10	LEG SUPPORT	STS-304	25x25x1.5 m/m	21	CURTAIN		
11	DRAIN VALVE		40A				

수원컨벤션							
PLACEMENT	지상3층					DATE	2017. 02
ITEM	BDW-14	플라이트앤랙 A-라운드 -스팀 /트레이버블젯에어시스템	SIZE	LENGTH	WIDTH	HEIGHT	Q'ty
		FLIGHT & RACK A-ROUND FULL AUTOMATIC SYSTEM-STEAM/BUBBLE JET SYSTEM		4340	2015	1880	1 EA
				BLAKESLEE KOREA : 1T+DRY			
NOTES							

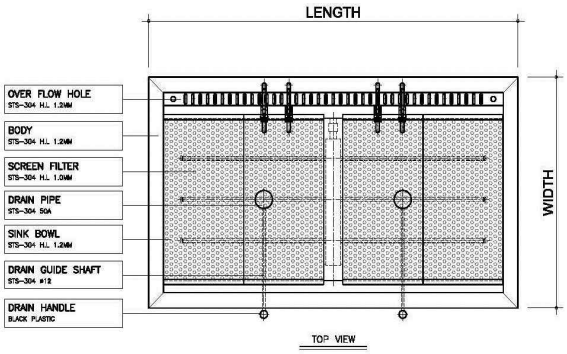

PRODUCT DESCRIPTION

1) The whole structure on the inside in the form of rectangular basket for cleaning should be installed.
2) Put in the basket that tray supplied with compressed air from the air blower and cleaning is done automatically when a certain period of time to stop cleaning.
3) High-pressure water stream is injected from the nozzle of the jet and bubble tray out, digging deeper into the corner of the tray out anything that is stuck in the wash and quickly.
4) Foreign overflow drain at the bottom of the machine.
5) Basket in the lower tank by installing air pipe is to be supplied with compressed air.(By compressed air generated by bubbling inside the basket.)
6) After completion of the cleaning tray out remaining in the tank that can drain the wastewater drain valve is installed.

PRODUCT SPECIFICATION

01 DIMMENSION : 1500x900x850
02 ELECTRIC : 1NPE/AC 220V 1.5Kw
03 PIPE : HOT WATER 15Ax2, COLD WATER 15Ax2, DRAIN 50Ax2
04 DOMESTIC PRODUCTION

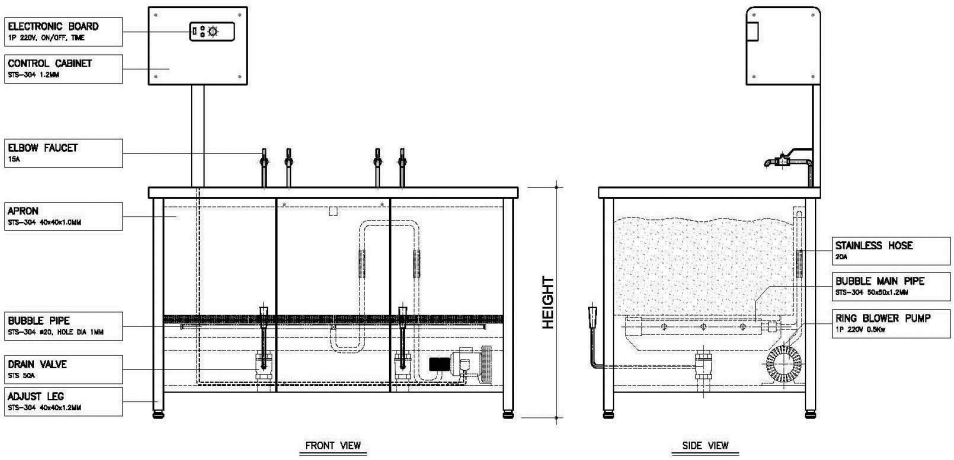

NO	DESCRIPTION	MATERIAL	TYPE	NO	DESCRIPTION	MATERIAL	TYPE
1	BODY	STS-304	1.5 m/m	12	RINSE PUMP		PW-201SMA
2	CONVEYOR BODY	STS-304	2.5 m/m	13	SOLENOID VALVE		PWS-20A
3	DRIVE CHAIN	STS-304	9Tx75x50 m/m	14	WASH PUMP	3P 380V	3HPx2
4	CONVEYOR DRIVE MOTOR	3P 380V	1/2 HP	15	RACK SHELF	STS-304	1.5 m/m
5	DOOR ASS'Y	STS-304	1.0 m/m	16	RACK SHELF SUPPORT	STS-304	⌀30x1.2 m/m
6	CONVEYOR RAIL	STS-304	12 m/m	17	OUT SIDE LINK BRAKET	STS-304	2.0 m/m
7	SLUG BOX	STS-304	1.0 m/m	18	DOUBLE LINK BRACKET	ACETAL	135x70x56
8	SINK	STS-304	1.2 m/m	19	DEY ZONE	3P 380V	MOTOR:1HP, HEATER:15Kw
9	LEG	STS-304	40x40x1.5 m/m	20	TANK HEATER	3P 380V	8Kw x2
10	LEG SUPPORT	STS-304	25x25x1.5 m/m	21	CURTAIN		
11	DRAIN VALVE		40A				

수원컨벤션							
PLACEMENT	지상3층					DATE	2017. 02
ITEM	BDW-15	라운드타입이동건조대	SIZE	LENGTH	WIDTH	HEIGHT	Q'ty
		MOVABLE CLEAN DISH CART		900	600	850	2 EA
NOTES							

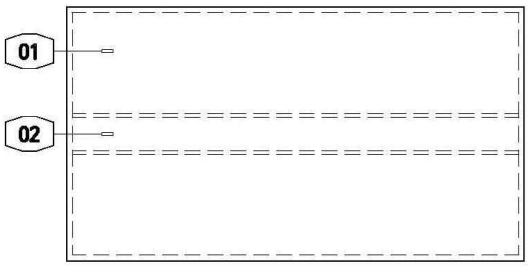

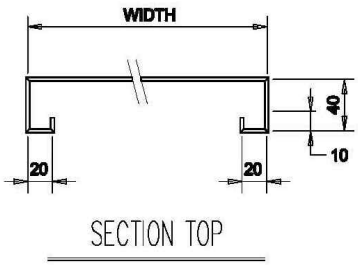

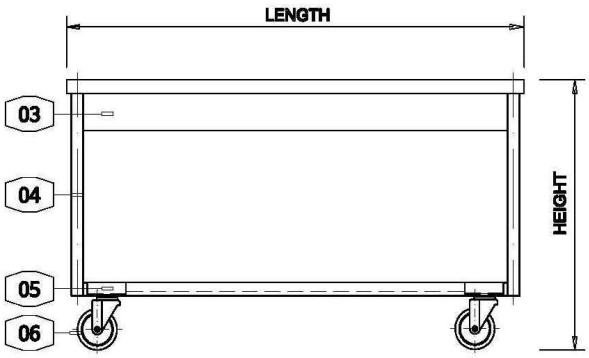

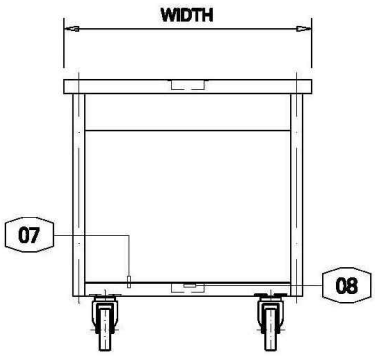

NO	DESCRIPTION	MATERIAL	TYPE	NO	DESCRIPTION	MATERIAL	TYPE
1	상판	STS-304	1.5 m/m	6	바퀴	RUBBER	⌀5"
2	보강	STS-304	1.2 m/m	7	선반	STS-304	1.2 m/m
3	앞치마	STS-304	0.8 m/m	8	하부보강	STS-304	1.2 m/m
4	다리	STS-304	1.2 m/m				
5	바퀴보강	STS-304	1.2 m/m				

수원컨벤션							
PLACEMENT	지상3층					DATE	2017. 02
ITEM	BDW-16	버샤디쉬캐디	SIZE	LENGTH	WIDTH	HEIGHT	Q'ty
		VERSA DISH DADDIES		780	690	810	10 EA
				CAMBRO:DCS950			
NOTES							

CAMBRO

VERSA DISH CADDIES

MODELS DCS950 AND DCS1125
FOR SQUARE AND ROUND PLATES

DCS950

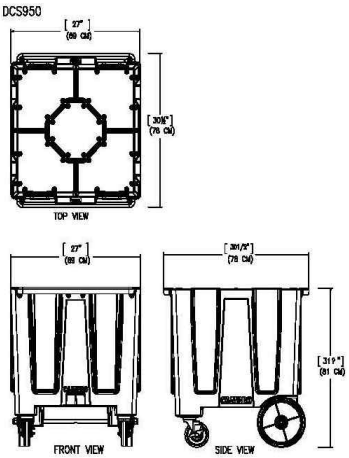

DCS1125

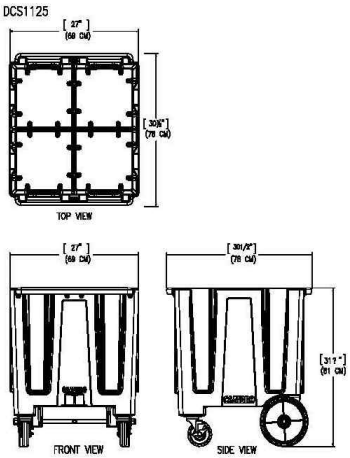

CODE	DESCRIPTION	PLATE SIZE RANGE	COLUMNS PER CADDY	APPROX. DEPTH PER COLUMN	MAX. STACKING HEIGHT PER COLUMN	DIMENSIONS L X W X H	CASE LBS. (CUBE) CASE KG (CUBE M3)
DCS950	VERSA DISH CADDY	ROUNDS: 83/8" TO 91/2" (21,3–24,1 CM) OR SQUARES: 71/4" TO 8" (18,4–20,5 CM)	5	21" (53,3 CM)	45–60 PLATES	30½" X 27" X 31 78 X 69 X 81 CM	89.5 (16.64) 40,65 (0,47)
DCS1125	VERSA DISH CADDY	ROUNDS: 95/8" TO 111/4" (24,4–28,6 CM) OR SQUARES: 83/8" TO 91/2" (21,3–24,1 CM)	4	21" (53,3 CM)	45–60 PLATES	30½" X 27" X 31 78 X 69 X 81 CM	89 (16.64) 40,45 (0,47)

FOR SUGGESTED PLATE CONFIGURATIONS, PLEASE VISIT WWW.CAMBRO.COM.

ARCHITECT SPECS

THE DISH STORAGE AND TRANSPORT CART SHALL BE VERSA DISH CADDY, MODEL DCS950 OR DCS1125, MANUFACTURED BY CAMBRO MFG. CO., HUNTINGTON BEACH, CA 92647 U.S.A. IT SHALL BE MADE OF ONE-PIECE, SEAMLESS, DOUBLE-WALL, HIGH-DENSITY, POLYETHYLENE. IT SHALL HAVE ROUNDED CORNERS AND MOLDED-IN HANDLES. THE DCS950 SHALL HAVE FIVE EACH APPROXIMATELY 21" (53,3 CM) DEEP COLUMNS AND THE DCS1125 SHALL HAVE FOUR EACH APPROXIMATELY 21" (53,3 CM) DEEP COLUMNS AND SHALL OFFER DISH-STACKING CAPACITY OF APPROXIMATELY 45–60 PLATES PER COLUMN. IT SHALL BE AVAILABLE IN TWO MODELS AND SHALL HAVE PERMANENT DIVIDERS DESIGNED TO ACCOMMODATE SQUARE OR ROUND PLATES. THE DCS950 SHALL ACCOMMODATE UP TO 9⅝" (24 CM) ROUND PLATES OR UP TO 8" (20,5 CM) SQUARE PLATES. THE DCS1125 SHALL ACCOMMODATE UP TO 11⅛" (28, 6 CM) ROUND PLATES OR UP TO 9⅜" (24 CM) SQUARE PLATES. IT SHALL HAVE 2 EACH 5" (12,7 CM) SWIVEL CASTERS WITH BRAKES AND 2 EACH 10" (25,4 CM) NON-MARKING WHEELS. IT SHALL HAVE A ? " (2 CM) PLATED STEEL REAR AXLE THAT SHALL ALLOW FOR A 500 LB. (227 KG) LOAD CAPACITY. IT SHALL HAVE A VINYL COVER THAT IS NOT NSF LISTED. IT SHALL REQUIRE NO ASSEMBLY. IT SHALL BE AVAILABLE IN 4 COLORS.

STANDARD COLORS

? BLACK (110) ? SPECKLED GRAY (480)
? SLATE BLUE (401) ? DARK BROWN (131)

APPROVALS

NO	DESCRIPTION	MATERIAL	TYPE	NO	DESCRIPTION	MATERIAL	TYPE

수원컨벤션

PLACEMENT	지상3층					DATE	2017. 02
ITEM	BDW-17	조립형STS팬랙1800 4단	SIZE	LENGTH	WIDTH	HEIGHT	Q'ty
		EASY INSTALL STS POT & PAN RACK 4-TIRE		1800	700	1800	6 EA
NOTES							

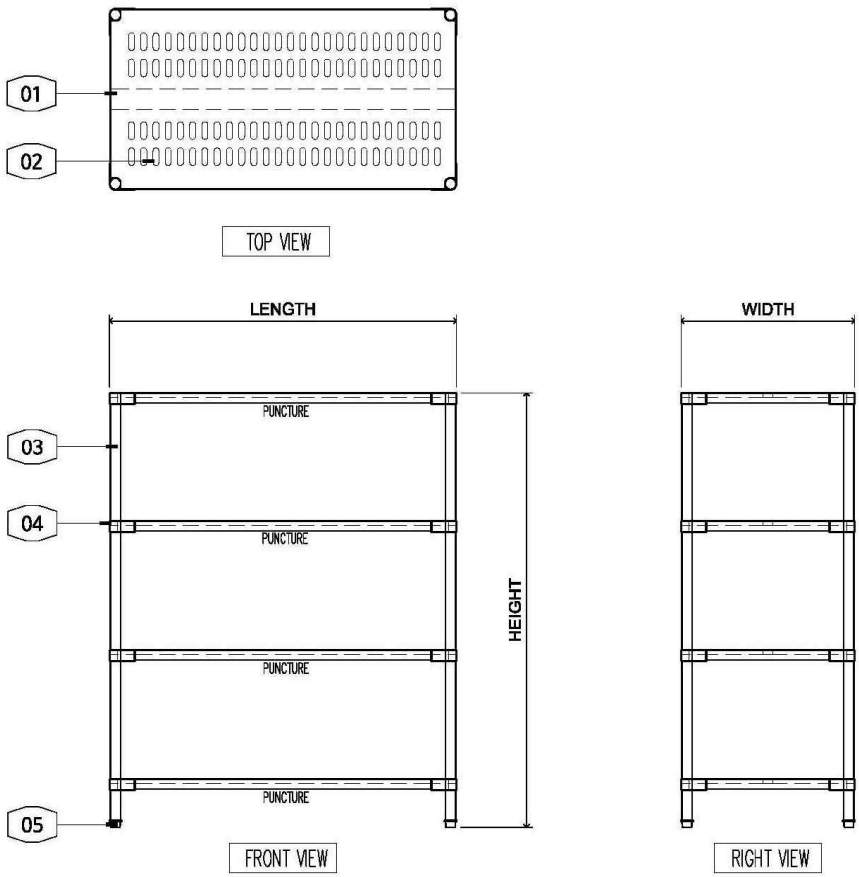

NO	DESCRIPTION	MATERIAL	TYPE	NO	DESCRIPTION	MATERIAL	TYPE
1	선반프레임	STS-304	1.5 m/m	6	고정핀	ABS	
2	타공선반	STS-304	1.5 m/m				
3	선반다리	STS-304	1.2 m/m				
4	선반지지대	아연 + 크롬코팅	다이캐스팅				
5	조정식다리	가공품					

수원컨벤션							
PLACEMENT	지상3층					DATE	2017. 02
ITEM	BDW-18	조립식잔반냉장실/에어커튼	SIZE	LENGTH	WIDTH	HEIGHT	Q'ty
		FOOD WASTE PRE-FAB CHILLER / AIR CURTAIN		3350	1650	3000	1 SET
NOTES	재질 : 내외부 SUS , 밀폐형						

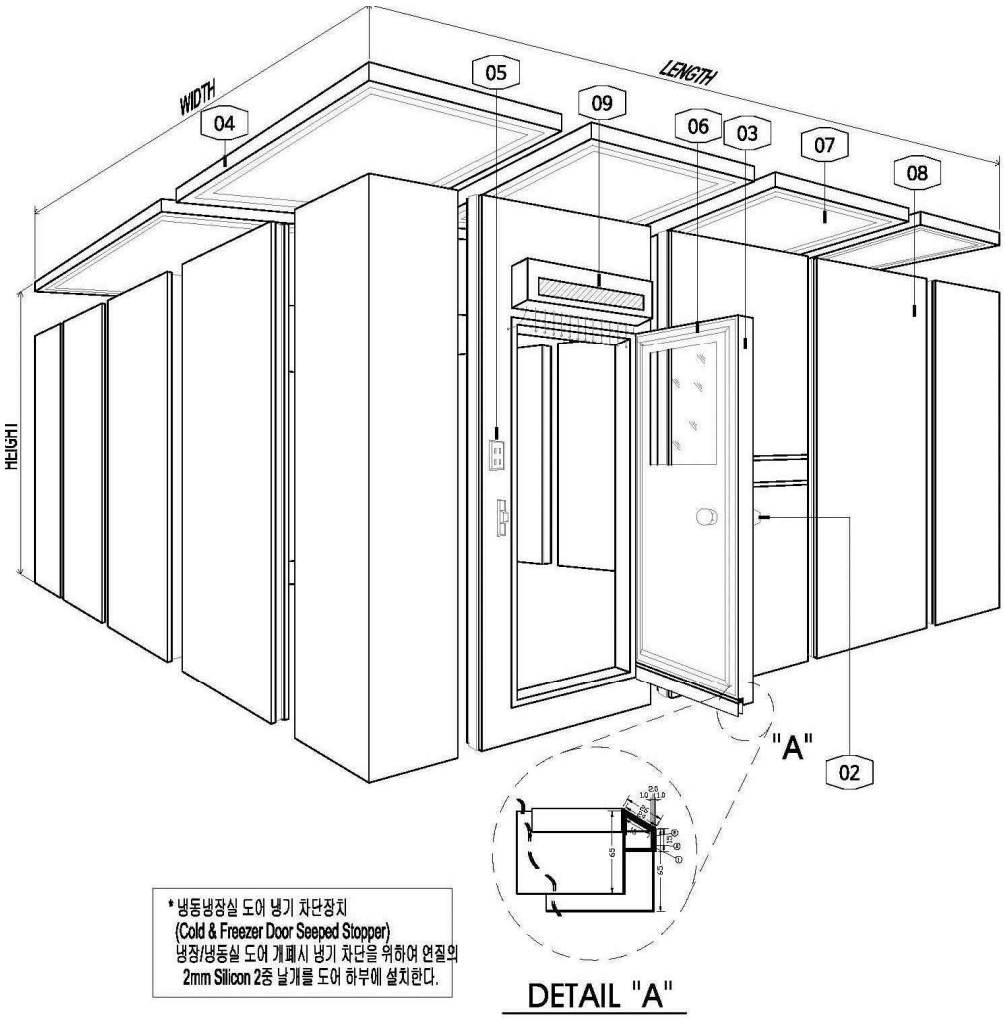

NO	DESCRIPTION	MATERIAL	TYPE	NO	DESCRIPTION	MATERIAL	TYPE
1	INSULATION	URETHANE	100 m/m	6	PACKING	RUBBER	
2	HANDLE	ZDC		7	INSIDE SHEET	STS-304	
3	SLIDING DOOR	STS-304		8	OUTSIDE SHEET	STS-304	
4	DEILING BOARD	STS-304		9	AIR CURTAIN		1P 220V
5	LIGHT SWITHCH						

수원컨벤션

PLACEMENT	지상3층					DATE	2017. 02
ITEM	BDW-18	조립식잔반냉장실/에어커튼	SIZE	LENGTH	WIDTH	HEIGHT	Q'ty
		FOOD WASTE PRE-FAB CHILLER / AIR CURTAIN		3350	1650	3000	1 EA
NOTES	재질 : 내외부 SUS , 밀폐형						

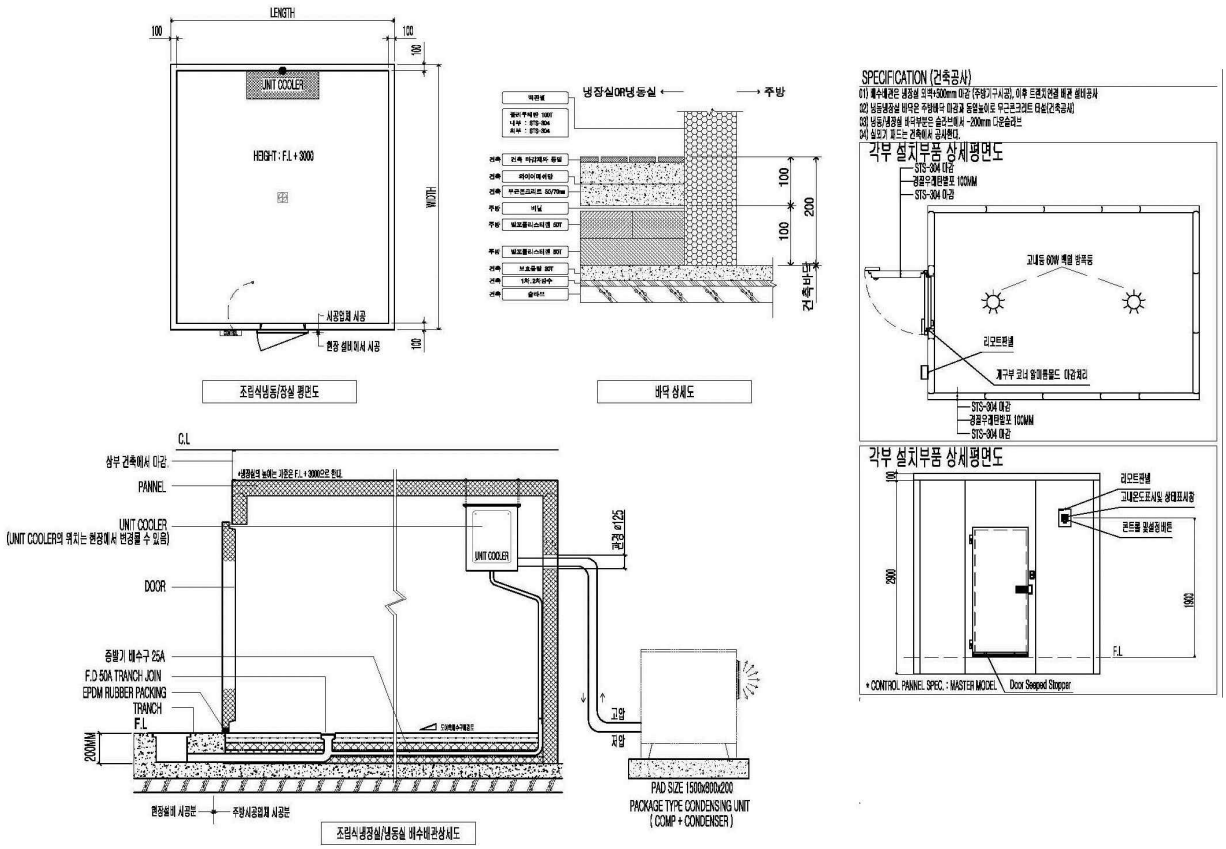

NO	DESCRIPTION	MATERIAL	TYPE	NO	DESCRIPTION	MATERIAL	TYPE
1	INSULATION	URETHANE	100 m/m	6	PACKING	RUBBER	
2	HANDLE	ZDC		7	INSIDE SHEET	STS-304	
3	SLIDING DOOR	STS-304		8	OUTSIDE SHEET	STS-304	
4	DEILING BOARD	STS-304		9	AIR CURTAIN		1P 220V
5	LIGHT SWITHCH						

수원컨벤션							
PLACEMENT	지상3층					DATE	2017. 02
ITEM	BDW-24	수전	SIZE	LENGTH	WIDTH	HEIGHT	Q'ty
		WATER FAUCETS					1 EA
NOTES							

중앙형

NO	DESCRIPTION	MATERIAL	TYPE	NO	DESCRIPTION	MATERIAL	TYPE

수원컨벤션							
PLACEMENT	지상3층					DATE	2017. 02
ITEM	BPA-01	유리문냉장고 2-DOOR	SIZE	LENGTH	WIDTH	HEIGHT	Q'ty
		GLASS 2-DOOR REFRIGIRATOR		1260	803	1910	1 EA
				BUSUNG:B126H-2RROS-E			
NOTES							

모델		B126H-2RROS-E
구분		간접냉각
전원		220V×1Ph×60Hz
외형크기(W×D×H)		1260×803×1910
컴프레서		-
	냉장실	1/3HP(250w)
	냉동실	-
내용적(ℓ)		-
	냉장실	1032
	냉동실	-
냉매		-
	냉장실	R-134a
	냉동실	-
재질		고급스텐레스강판(SUS 304)
응축기		핀코일응축방식(공냉식)
증발기		핀튜브증발방식(간냉식), 알루미늄워크
제상방식		자연제상
단열방식		고밀도 경질 폴리우레탄 발포
온도설정방식		마이콤 온도조절방식
온도표시방식		디지털표시방식
도어및서랍수량(개폐형)		스윙도어(아닐미)
		-
사용온도	냉장실	0℃ ~ 7℃
	냉동실	-
전류(A)		2.79
소비전력(W)		513
W F 냉장 냉동		R R F R R F

NO	DESCRIPTION	MATERIAL	TYPE	NO	DESCRIPTION	MATERIAL	TYPE

수원컨벤션							
PLACEMENT	지상3층					DATE	2017. 02
ITEM	BPA-02	아이스머신/보관고(사각) 220KG/정수필터	SIZE	LENGTH	WIDTH	HEIGHT	Q'ty
		ICE MACHINE/BIN(CUBE) 220KG/WATER FILTER		762	800	1693	1 EA
				SCOTSMAN:MV456/BH550			
NOTES							

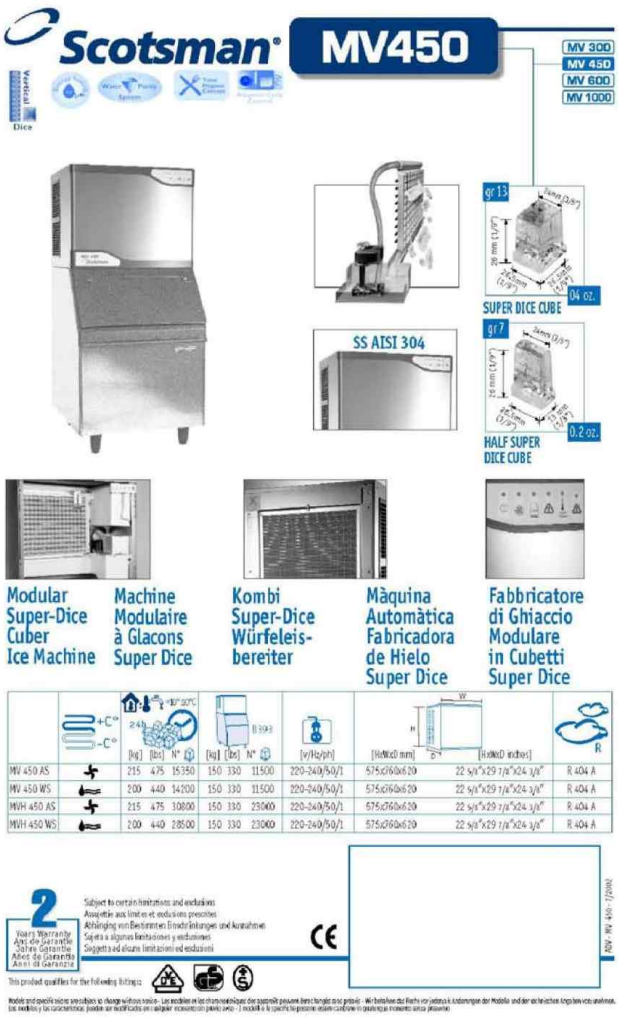

NO	DESCRIPTION	MATERIAL	TYPE	NO	DESCRIPTION	MATERIAL	TYPE

수원컨벤션							
PLACEMENT	지상3층					DATE	2017. 02
ITEM	BPA-02	아이스머신/보관고(사각) 220KG/정수필터	SIZE	LENGTH	WIDTH	HEIGHT	Q'ty
		ICE MACHINE/BIN(CUBE) 220KG/WATER FILTER		762	800	1693	1 EA
				SCOTSMAN:MV456/BH550			
NOTES							

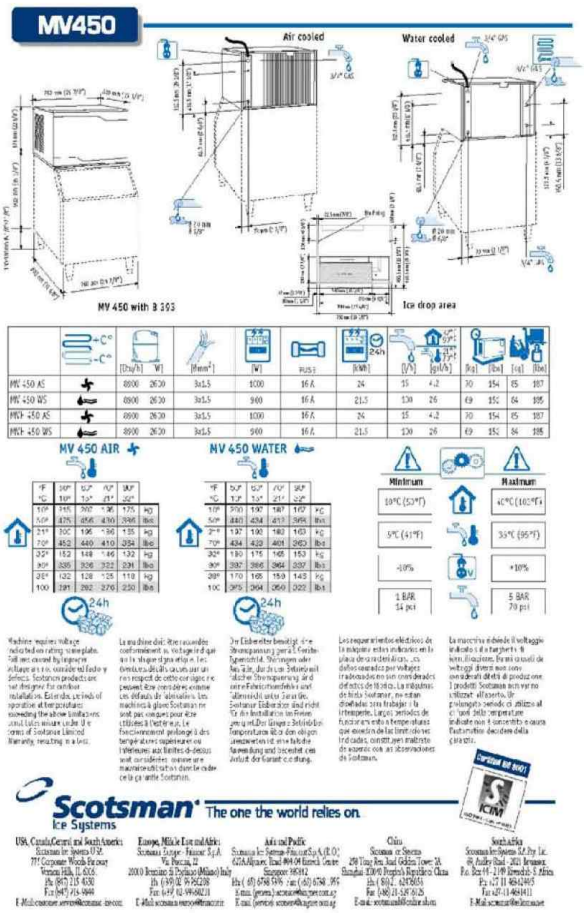

NO	DESCRIPTION	MATERIAL	TYPE	NO	DESCRIPTION	MATERIAL	TYPE

수원컨벤션							
PLACEMENT	지상3층					DATE	2017. 02
ITEM	BPA-03	정수필터(대용량)	SIZE	LENGTH	WIDTH	HEIGHT	Q'ty
		WATER FILTRATION(TWIN)					1 EA
				EVERPURE:TWIN			
NOTES							

* 1/2 MICRON 프리코트 필터
* 스케일 억제 기능
* i2000² 카트리지
* Micro-Pure Ⅱ Filtration Media
* 물 여,닫음 밸브 장착
* outlet 압력 게이지 헤드 방식
* 1일 750lbs.(340 kg) 육면체 각얼음
* 1일 1,500lbs.(680kg) 조각얼음
* 분당 정수량 : 6.3ℓ
* 필터용량 : 34,000ℓ

NO	DESCRIPTION	MATERIAL	TYPE	NO	DESCRIPTION	MATERIAL	TYPE

수원컨벤션							
PLACEMENT	지상3층					DATE	2017. 02
ITEM	BPA-04	작업대/찬장	SIZE	LENGTH	WIDTH	HEIGHT	Q'ty
		WORK TABLE WITH CUPBOARD		1500	750	850	2 EA
NOTES	뒷백제작						

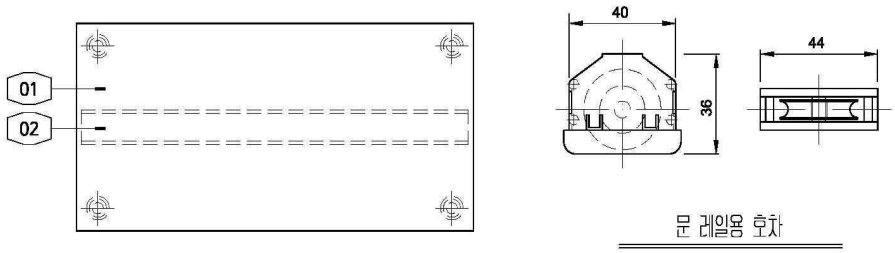

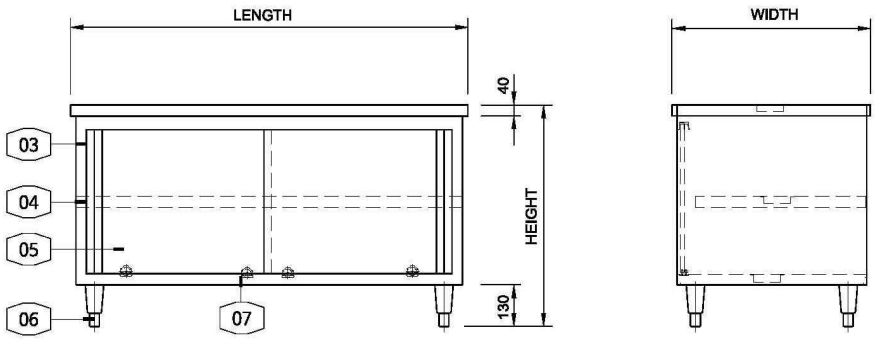

NO	DESCRIPTION	MATERIAL	TYPE	NO	DESCRIPTION	MATERIAL	TYPE
1	상판	STS - 304	1.2 m/m	6	조정식다리	STS - 304	가공품
2	보강	STS - 304	1.2 m/m	7	호차,레일		
3	몸체	STS - 304	1.2 m/m				
4	선반	STS - 304	1.2 m/m				
5	문	STS - 304	1.2 m/m				

수원컨벤션							
PLACEMENT	지상3층					DATE	2017. 02
ITEM	BPA-05	벽찬장	SIZE	LENGTH	WIDTH	HEIGHT	Q'ty
		WALL MOUNTED CUP BOARD		1500	350	500	4 EA
NOTES							

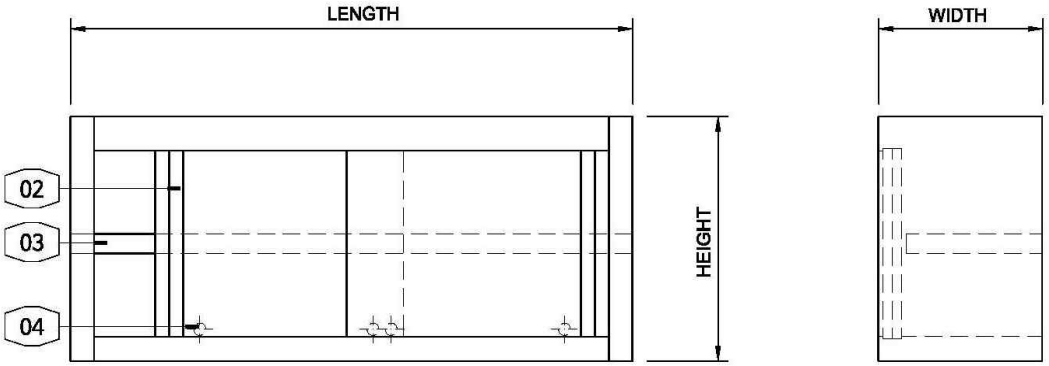

NO	DESCRIPTION	MATERIAL	TYPE	NO	DESCRIPTION	MATERIAL	TYPE
1	몸체	STS-304	1.2 m/m				
2	미닫이문	STS-304	1.2 m/m				
3	선반	STS-304	1.2 m/m				
4	호차및레일	P.V.C					

수원컨벤션							
PLACEMENT	지상3층					DATE	2017. 02
ITEM	BPA-06	벌크커피브로워콤비라인 40리터x2	SIZE	LENGTH	WIDTH	HEIGHT	Q'ty
		BULK COFFEE BREWER COMBI-LINE 40Lx2		1320	685	970	2 EA
				ANIMO:CB2x40			
NOTES							

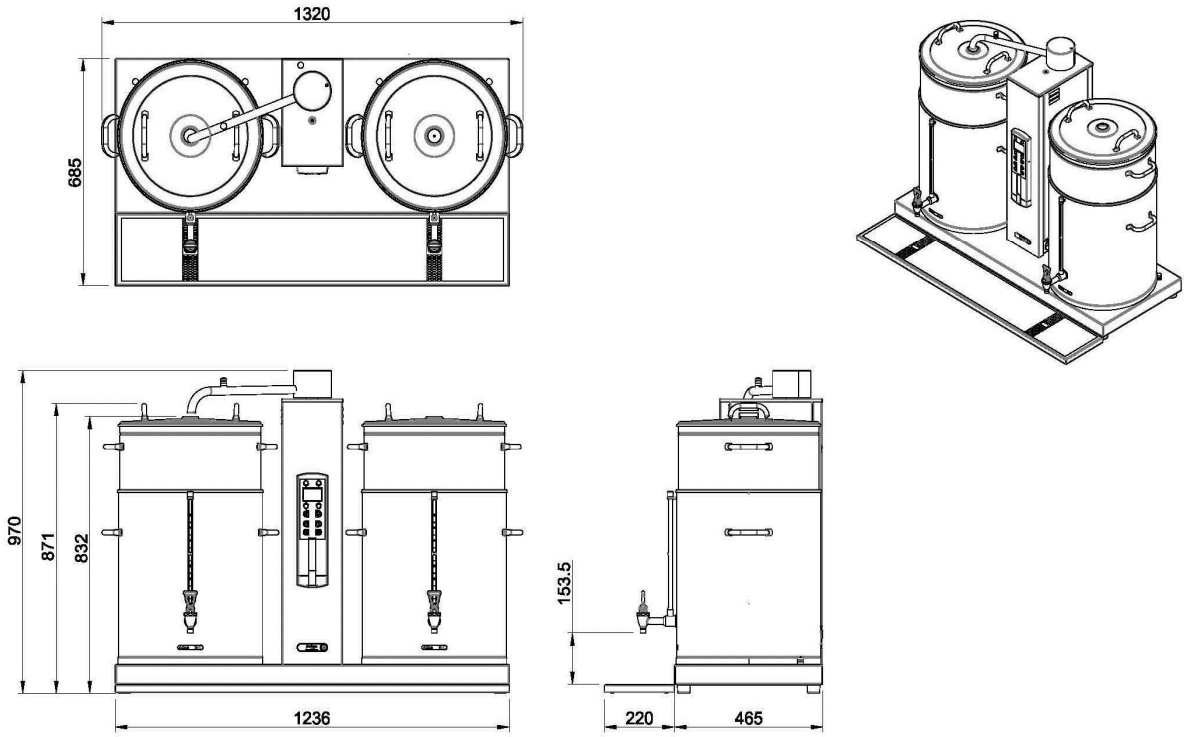

NO	DESCRIPTION	MATERIAL	TYPE	NO	DESCRIPTION	MATERIAL	TYPE

수원컨벤션

PLACEMENT	지상3층					DATE	2017. 02
ITEM	BPA-07	1-조세정작업대/찬장	SIZE	LENGTH	WIDTH	HEIGHT	Q'ty
		1-COMP'S WORK SINK WITH CUPBOARD		1500	750	850	2 EA
NOTES	뒷백제작						

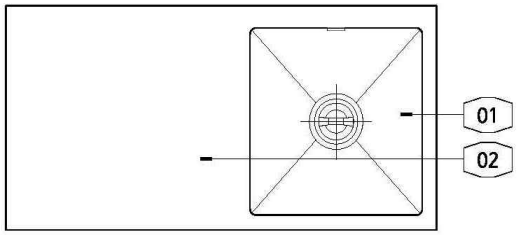

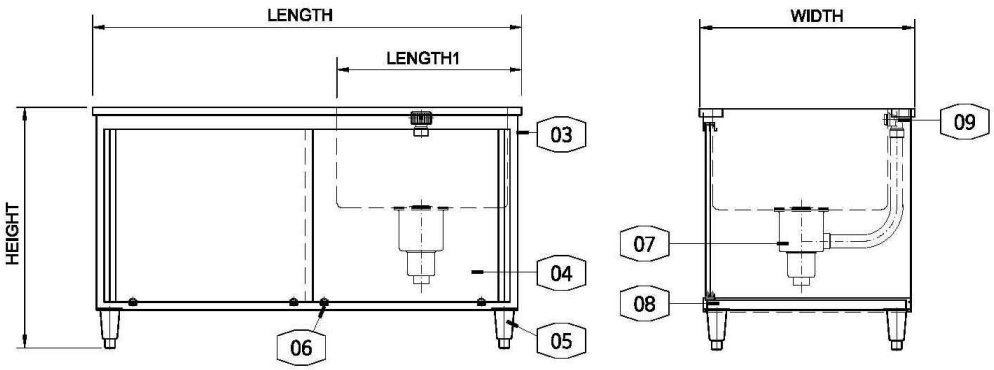

NO	DESCRIPTION	MATERIAL	TYPE	NO	DESCRIPTION	MATERIAL	TYPE
1	씽크	STS-304	1.2 m/m	6	호차,레일	P.V.C	
2	상판	STS-304	1.5 m/m	7	대형드래인	P.V.C	
3	몸체	STS-304	1.2 m/m	8	다리보강	STS-304	1.2 m/m
4	문	STS-304	1.2 m/m	9	넘침방지구	P.V.C	
5	조정식다리	STS-304					

수원컨벤션							
PLACEMENT	지상3층					DATE	2017. 02
ITEM	BPA-08	오버씽크	SIZE	LENGTH	WIDTH	HEIGHT	Q'ty
		OVER-SINK INSTANT BOILING WATER					2 EA
				NICETECH:NS-3000			
NOTES							

NO	DESCRIPTION	MATERIAL	TYPE	NO	DESCRIPTION	MATERIAL	TYPE

수원컨벤션							
PLACEMENT	지상3층					DATE	2017. 02
ITEM	BPA-09	아이스캐디 100L	SIZE	LENGTH	WIDTH	HEIGHT	Q'ty
		ICE CADDIES 100L		571	765	730	3 EA
				CAMBRO:ICS100L			
NOTES							

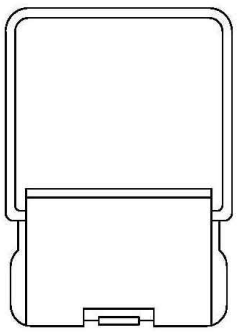

TOP VIEW

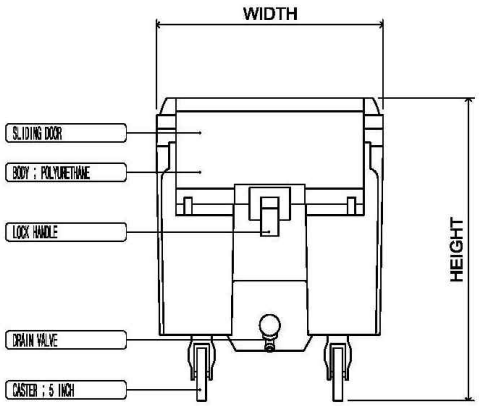

FRONT VIEW

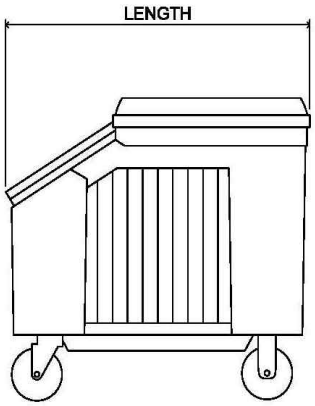

SIDE VIEW

NO	DESCRIPTION	MATERIAL	TYPE	NO	DESCRIPTION	MATERIAL	TYPE

수원컨벤션							
PLACEMENT	지상3층					DATE	2017. 02
ITEM	BPA-10	이동작업대	SIZE	LENGTH	WIDTH	HEIGHT	Q'ty
		MOVABLE WORK TABLE		1500	750	850	8 EA
NOTES	* 상부						

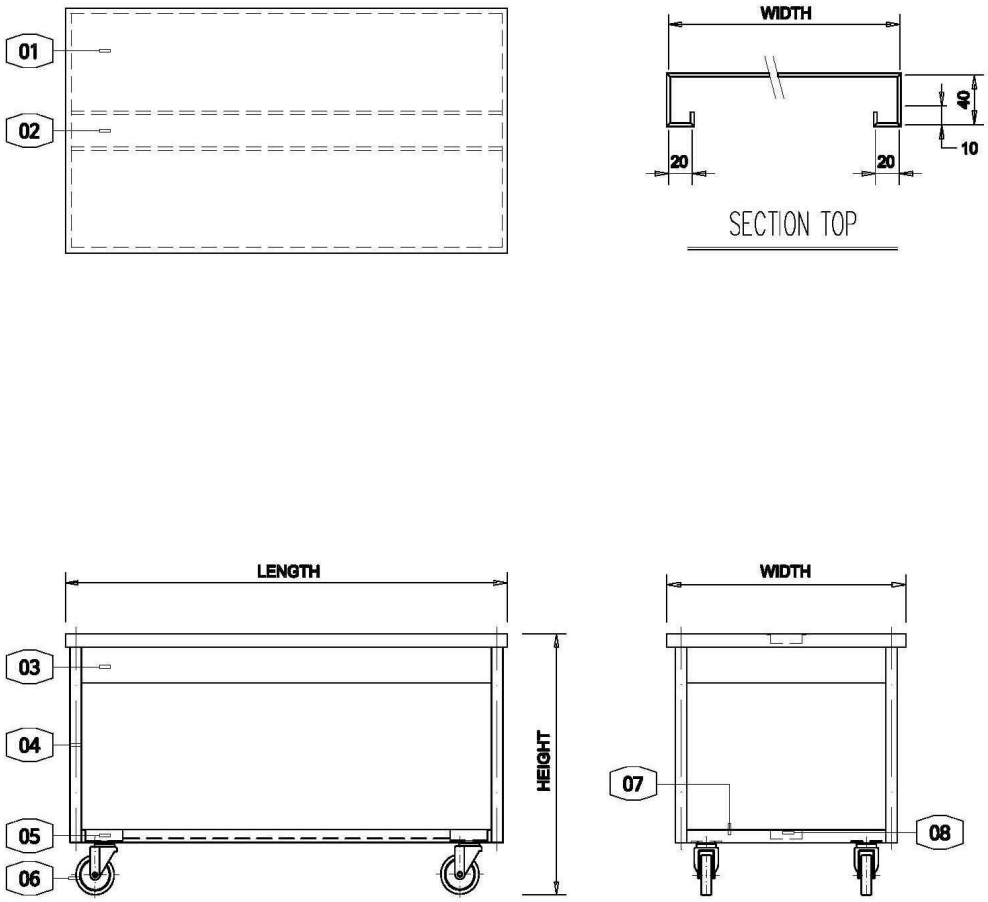

NO	DESCRIPTION	MATERIAL	TYPE	NO	DESCRIPTION	MATERIAL	TYPE
1	상판	STS-304	1.5 m/m	6	바퀴	RUBBER	∅5"
2	보강	STS-304	1.2 m/m	7	선반	STS-304	1.2 m/m
3	앞치마	STS-304	0.8 m/m	8	하부보강	STS-304	1.2 m/m
4	다리	STS-304	1.2 m/m				
5	바퀴보강	STS-304	1.2 m/m				

수원컨벤션							
PLACEMENT	지상3층					DATE	2017. 02
ITEM	BPA-11	풀러어싱크드레인	SIZE	LENGTH	WIDTH	HEIGHT	Q'ty
		FLOOR SINK DRAIN		300	300	200	3 EA
				SUNIL:FSD-300			
NOTES							

NO	DESCRIPTION	MATERIAL	TYPE	NO	DESCRIPTION	MATERIAL	TYPE

수원컨벤션							
PLACEMENT	지상3층					DATE	2017. 02
ITEM	BPA-12	오버헤드푸드워머 1220MM	SIZE	LENGTH	WIDTH	HEIGHT	Q'ty
		OVER HEAD FOOD WARMER 1220MM					8 EA
				HATCO-GRAH-48			
NOTES							

NO	DESCRIPTION	MATERIAL	TYPE	NO	DESCRIPTION	MATERIAL	TYPE

수원컨벤션							
PLACEMENT	지상3층					DATE	2017. 02
ITEM	BPA-13	수전	SIZE	LENGTH	WIDTH	HEIGHT	Q'ty
		WATER FAUCETS					2 EA
NOTES							

중앙형

NO	DESCRIPTION	MATERIAL	TYPE	NO	DESCRIPTION	MATERIAL	TYPE